

AROUCA®

FECHADURAS



AROUCA
FECHADURAS

"Somos fabricantes de fechaduras e ferragens para a construção civil. Os produtos Arouca são genuinamente nacionais e idealizados para atender plenamente a todos que buscam elegância, praticidade e segurança."

NOSSAS CERTIFICAÇÕES

PBQP-H
PROGRAMA BRASILEIRO DA QUALIDADE E PRODUTIVIDADE DO HABITAT

10 anos GARANTIA no funcionamento

ISO 9001:2015 CERTIFICATION
Intertek

EMPRESA 100% NACIONAL

ABNT ASSOCIAÇÃO BRASILEIRA DE NORMAS TÉCNICAS

INOX 304 premium
Super resistente a corrosão

BNDES

Premium Zamac
Qualidade 100% garantida

ÍNDICE

LANÇAMENTOS..... 04

LINHA DIGITAL..... 11

LINHA ALTA SEGURANÇA..... 16

ECOLINE..... 21

ACABAMENTOS ESPECIAIS..... 25

LINHA PREMIUM..... 33

LINHA STANDARD..... 39

LINHA LIGHT..... 46

TRINCO ROLETE..... 49

PUXADORES..... 52

SERRALHERIA E MARCENARIA..... 55

AUXILIARES..... 64

ACESSÓRIOS E AVULSOS..... 68

MOSTRUÁRIOS..... 79

LANÇAMENTO



digi200

Leitor Biométrico

Desbloqueio por senha

Tag de Aproximação

Controle Via APP

LANÇAMENTO



SQUADRA

10.98.904/55-Z-ZC

ACABAMENTOS DISPONÍVEIS

ZC ZCE ZBT ZEP

LANÇAMENTO



Indicadas para áreas litorâneas

INOX 304 Premium
Super resistente a corrosão

TUBE

10.86.903/55-Z-IE

ACABAMENTOS DISPONÍVEIS

IP IE IEP

LANÇAMENTO



Indicadas para áreas litorâneas

INOX 304 Premium
Super resistente a corrosão

CURVE

10.86.902/55-Z-IE

ACABAMENTOS DISPONÍVEIS

IP IE IEP

LANÇAMENTO

TRAVEL SENTRY
TSA ACCEPTED

LANÇAMENTO

CADEADO MULTIÚSO

A ESCOLHA IDEAL PARA
MALAS, MOCHILAS
E ARMÁRIOS



DISPONÍVEL COM HASTE FLEXÍVEL

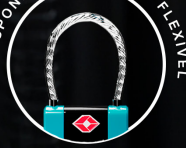

CORES DISPONÍVEIS

*PRODUTO VENDIDO EM CORES SORTIDAS

LANÇAMENTO

A FAMÍLIA AUMENTOU!

NOVAS MEDIDAS DISPONÍVEIS
130MM E 150MM

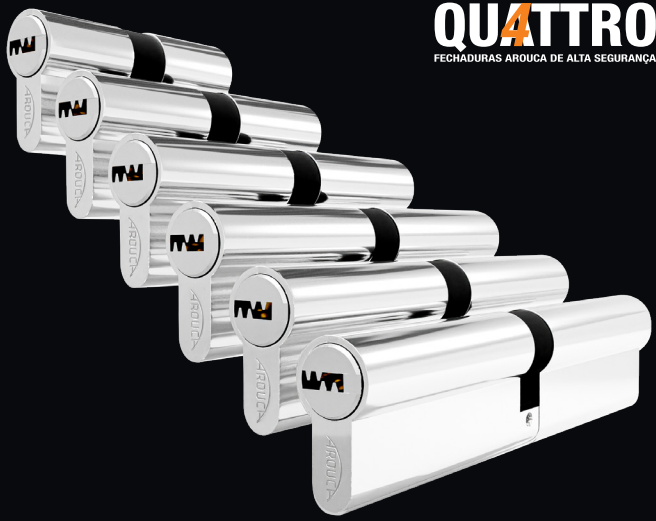

NOVO ACABAMENTO BLACK

DISPONÍVEL EM 60MM E 80MM



LANÇAMENTO



KIT 1520 COM MAÇANETA

K1520VA/MA510-ZC
VIDRO / ALVENARIA

K1520VV/MA510-ZC
VIDRO / VIDRO

ACABAMENTOS DISPONÍVEIS

ZC ZCE ZEP



LINHA DIGITAL

LANÇAMENTO

digi200



Cadastre até 100 impressoras digitais e tenha acesso personalizado e seguro para cada usuário autorizado

O teclado retroiluminado permite o cadastro de até 100 senhas numéricas, além de facilitar o uso em ambientes com pouca luz

Tags de aproximação NFC permitem que os usuários desbloqueiem a porta sem a necessidade de chaves físicas ou senhas

Tenha controle total da sua fechadura inteligente com o app Tuya Wi-Fi: controle remoto, notificações em tempo real e integração perfeita com sistemas de automação residencial

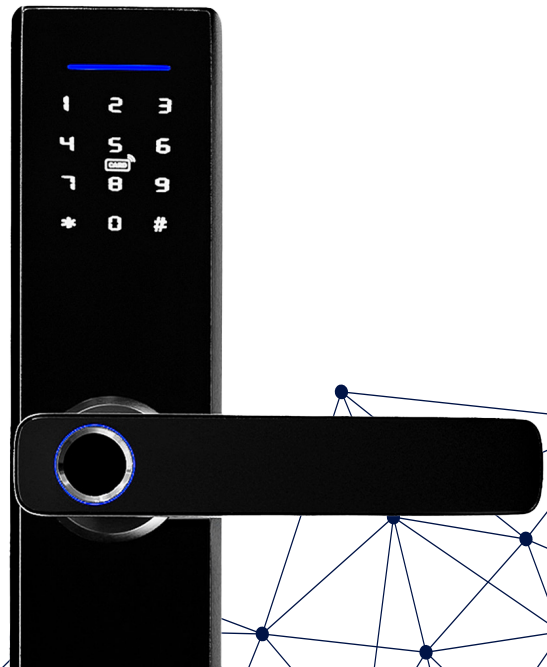

digi300







A Digi300 é certificada com a classificação IP55, fornecendo proteção avançada contra respingos e jatos de água



Teclado retro iluminado touch, possibilitando a inclusão de até 150 senhas numéricas (4 a 9 dígitos) e 200 tags de proximidade.

Leitor biométrico com reconhecimento em 360º, equipado com um sensor avançado com alta resolução para cadastro de até 200 impressões digitais.



Compatível com o App Tuya Wi-fi, podendo realizar as configurações e gestão total da fechadura



LINHA ALTA SEGURANÇA

QUATTRO

FECHADURAS AROUCA DE ALTA SEGURANÇA

Dicas: Na linha Quattro, você compra os itens avulsos (Rosetas, Cilindros e Máquinas) e monta o conjunto do seu jeito

MQ4410TR
Máquina de 55mm
Trinco rolete regulável

IE IEP **NOVIDADE!**

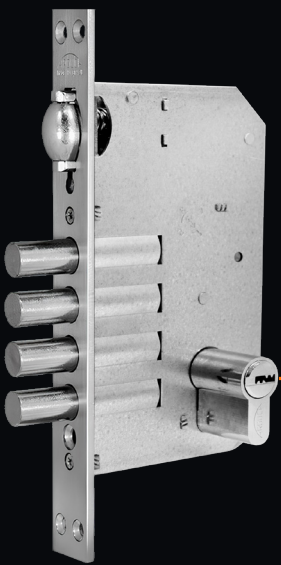



- Cilindro multiponto europerfil de latão com 06 pinos, de 60 mm a 150 mm



- Acompanha 5 chaves multiponto de alta segurança que dificulta a ação de micha

MQ4644
Máquina de 55 mm

IE IEP **NOVIDADE!**

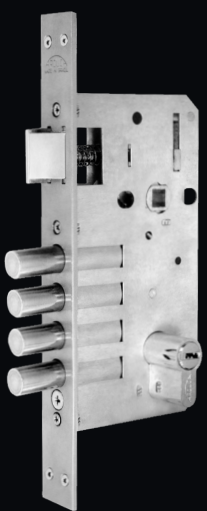

QUATTRO
FECHADURAS AROUCA DE ALTA SEGURANÇA

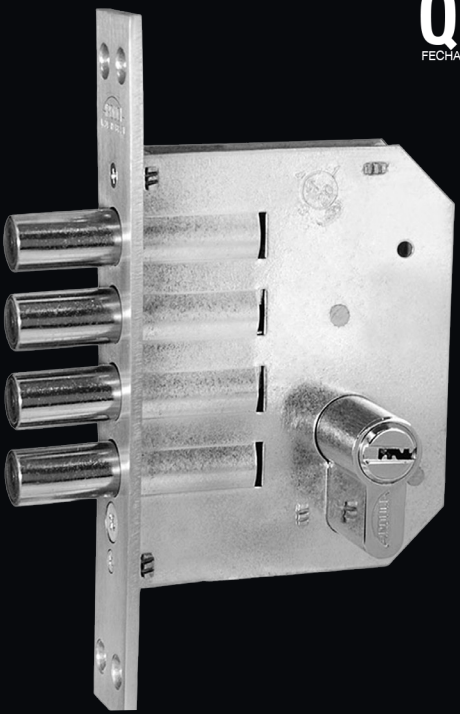

MQ1410
Máquina de 55 mm

IE IEP **NOVIDADE!**

- Máquina Arouca de alta segurança, reforçada com 55mm de distância de broca;
- 04 pinos de aço giratórios, super reforçados e resistentes, dificultando o arrombamento
- Chapa testa em inox com 3mm de espessura

Rosetas com furo europerfil



KR098/EURO

IP IE IEP **NOVIDADE!**



KR086/EURO

IP IE IEP **NOVIDADE!**

QUATTRO
FECHADURAS AROUCA DE ALTA SEGURANÇA

Cilindros multiponto europerfil de latão com 06 pinos, de 60 mm a 150 mm



LC LEP **NOVIDADE!**

CÓDIGO	COMPRIMENTO	ESPESSURA DA PORTA
CL3150-LC	150 MM	ATÉ 130 MM
CL3130EXC(60X70)-LC	130 MM	ATÉ 110 MM
CL3120-LC	120 MM	ATÉ 105 MM
CL3100-LC	110 MM	ATÉ 85 MM
CL3080-LC	80 MM	ATÉ 65 MM
CL3060-LC	60 MM	35 MM A 45 MM
CL3080-LEP	80 MM	ATÉ 65 MM
CL3060-LEP	60 MM	35 MM A 45 MM

NOVIDADE!

CILINDRO DESCENTRALIZADO



NOVO ACABAMENTO BLACK

DISPONÍVEL EM 60MM E 80MM



QUATTRO

FECHADURAS AROUCA DE ALTA SEGURANÇA



60MM



80MM



ECOLINE

Dica: o inox 304 tem proteção antibacteriana e é ideal para ambientes que exigem mais higiene

LANÇAMENTO





DISPONÍVEL COM CILINDRO EURO PERFIL

Indicadas para áreas litorâneas

CURVE
10.86.902-Z-IE
Máquina de 55 mm

IP IE IEP

LANÇAMENTO





DISPONÍVEL COM CILINDRO EURO PERFIL

Indicadas para áreas litorâneas

TUBE
10.86.903-Z-IE
Máquina de 55 mm

IP IE IEP





DISPONÍVEL COM CILINDRO EURO PERFIL

Indicadas para áreas litorâneas

QUADRATTA
10.98.900-Z-IE
Máquina de 55 mm

IP IE IEP

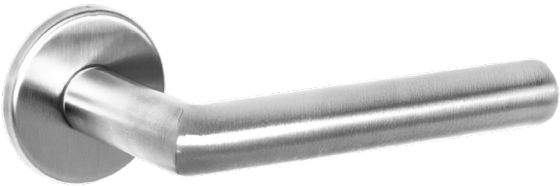



DISPONÍVEL COM CILINDRO EURO PERFIL

Indicadas para áreas litorâneas

ELLE
10.86.592-Z-IE
Máquina de 55 mm

IP IE IEP





DISPONÍVEL COM CILINDRO EURO PERFIL

Indicadas para áreas litorâneas

BRAVA
10.86.593-Z-IE
Máquina de 55 mm

IP IE IEP



DOBRADIÇA DE INOX BL398A

Dobradiça	A	B
3x 2 ½	65mm	76mm
3 ½ x 3	77mm	89mm

IP
IE



ACABAMENTOS ESPECIAIS

NOVOS
Acabamentos

BLACK MATTE
CÓDIGO (ZBM)



TITANIUM
CÓDIGO (ZTT)

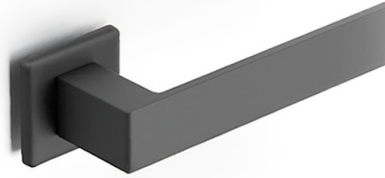

PERITA MATTE
CÓDIGO (ZPM)

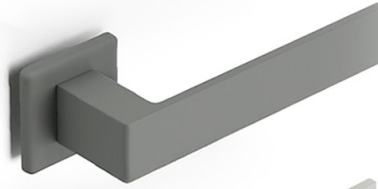

NIQUEL MATTE
CÓDIGO (ZNM)

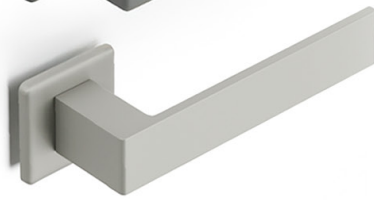

PRODUTOS VENDIDOS APENAS SOB CONSULTA

NOVOS
Acabamentos

ROSE GOLD
CÓDIGO (ZCOE)

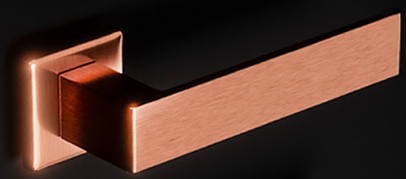

GOLD LIGHT
CÓDIGO (ZGL)



CORTEN
CÓDIGO (ZCT)



CHAMPAGNE
CÓDIGO (ZCH)



PRODUTOS VENDIDOS APENAS SOB CONSULTA

ROSE GOLD





CHEVRON
10.98.508-Z-ZCOE
Máquina de 55 mm

ZCOE ZCE ZBT ZEP ZC

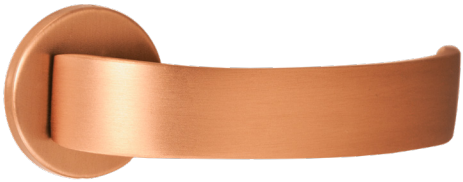



ARC
10.86.546-Z-ZCOE
Máquina de 55 mm

ZCOE ZCE ZBT ZEP ZC

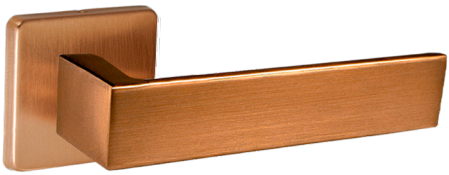



CHESS
10.98.84-Z-ZCOE
Máquina de 55 mm

ZCOE ZCE ZBT ZEP ZC





TRINCO ROLETE - 03 PINOS
4310TR-Z-ICOE
Máquina de 55 mm
Disponível com roseta redonda (086) ou quadrada (098)

ICOE IEP





FECHADURA AUXILIAR - 03 PINOS
1310-Z-ICOE
Máquina de 45 mm
Disponível com roseta redonda (086) ou quadrada (098)

ICOE IEP





BICO DUPLO
1006-Z-ICOE
Máquina de 45 mm
Disponível com roseta redonda (086) ou quadrada (098)

ICOE IEP

LANÇAMENTO





SQUADRA
10.98.904-Z-ZC
Máquina de 55 mm

ZEP ZCE ZC





DAMA
10.80.901-Z-ZEP
Máquina de 40 mm

ZEP ZCE ZBT ZC





LM
10.98.595-Z-ZEP
Máquina de 55 mm

ZEP ZC

BLACK





FLAT
10.98.588-Z-ZEP
Máquina de 55 mm

ZEP ZC ZCE ZBT ZCOE





LUNA
10.84.96-Z-ZEP
Máquina de 40 e 55 mm

ZEP ZCE ZBT ZC





SOFIA
10.80.585-Z-ZEP
Máquina de 40 e 55 mm

ZEP ZCE ZBT ZC





DELTA
10.86.589-Z-ZEP
Máquina de 55 mm

ZEP ZCE ZBT ZC





TRINCO ROLETE
4110TR-Z-IEP
Máquina de 45 mm

IEP





BICO DUPLO
1006-Z-IEP
Máquina de 45 mm
Disponível com roseta redonda (086) ou quadrada (098)

IEP ICOE





FECHADURA AUXILIAR - 03 PINOS
1310-Z-IEP
Máquina de 45 mm
Disponível com roseta redonda (086) ou quadrada (098)

IEP ICOE





TRINCO ROLETE - 03 PINOS
4310TR-Z-IEP
Máquina de 55 mm
Disponível com roseta redonda (086) ou quadrada (098)

IEP ICOE



LINHA PREMIUM

LANÇAMENTO





DISPONÍVEL COM
CILINDRO EURO PERFIL

SQUADRA
10.98.904-Z-ZC
Máquina de 55 mm

ZC ZCE ZEP





DISPONÍVEL COM
CILINDRO EURO PERFIL

LM
10.80.595-Z-ZC
Máquina de 55 mm

ZC ZEP





DISPONÍVEL COM
CILINDRO EURO PERFIL

FLAT
10.80.588-Z-ZC
Máquina de 55 mm

ZC ZCE ZBT ZEP





DISPONÍVEL COM CILINDRO EURO PERFIL

ARC
10.86.546-Z-ZC
Máquina de 55 mm

ZC ZCE ZBT ZEP ZCOE





DISPONÍVEL COM CILINDRO EURO PERFIL

CHEVRON
10.98.508-Z-ZC
Máquina de 55 mm

ZC ZCE ZBT ZEP





DISPONÍVEL COM CILINDRO EURO PERFIL

DELTA
10.86.589-Z-ZC
Máquina de 55 mm

ZC ZCE ZBT ZEP





DISPONÍVEL COM CILINDRO EURO PERFIL

SOFIA
10.80.585-Z-ZC
Máquina de 40 e 55 mm







DISPONÍVEL COM CILINDRO EURO PERFIL

KIKO
10.80.587-Z-ZC
Máquina de 40 e 55 mm







DISPONÍVEL COM CILINDRO EURO PERFIL

QUINZE
10.86.515-Z-ZC
Máquina de 55 mm







DENVER
10.81.554-Z-ZC
Máquina de 55 mm





Disponível com espelho 61





COLUMBIA
10.81.553-Z-ZC
Máquina de 55 mm





Disponível com espelho 63





HEBE
10.95.542-Z-ZC/ZCE
Máquina de 55 mm





Disponível com espelho 56





KANSAS
10.81.557-Z-ZC
Máquina de 55 mm



BLIM BLIM

Dica: A Blim Blim pode ser usada em portas duplas

CÓDIGO: 650





ZEP

ZBT ZCE ZC

PARA PORTAS DE 35 À 45 MM



LINHA STANDARD





DAMA
10.80.901-Z-ZC
Máquina de 40mm

ZC ZCE ZBT ZEP





LUNA
10.84.96-Z-ZC
Máquina de 40 e 55 mm

ZC ZCE ZBT ZEP





CHESS
10.80.84-Z-ZC
Máquina de 40 e 55 mm

ZC ZCE ZBT ZEP ZCOE





FLY Z
10.84.10-Z-ZC
Máquina de 40 e 55 mm

ZC ZCE ZBT





VICTORIA
10.84.49-Z-ZC
Máquina de 40 e 55 mm

ZC ZCE ZBT ZEA





POLO Z
10.84.29-Z-ZC
Máquina de 40 e 55 mm

ZC ZCE ZBT





LINEA
10.84.59-Z-ZC
Máquina de 40 e 55 mm

ZC ZCE ZBT ZEA





QUADRA Z
10.80.44-Z-ZC
Máquina de 40 e 55 mm

ZC ZCE ZBT





UP
10.84.39-Z-ZC
Máquina de 40 mm

ZC ZCE ZBT ZEA





IDEA
10.84.75-Z-ZC
Máquina de 40 e 55 mm

ZC ZCE ZBT





GOLF
10.84.18-Z-ZC
Máquina de 40 e 55 mm

ZC ZCE ZBT





OVO Z
10.84.19-Z-ZC
Máquina de 40 e 55 mm

ZC ZCE ZBT

Disponível com espelho 57







TEXAS
10.81.62-Z-ZC
Máquina de 40 e 55 mm

ZC ZCE ZBT





LANDAU
10.84.83-Z-ZC
Máquina de 40 e 55 mm

ZC ZCE ZBT





ROMANA
10.84.35-Z-ZC
Máquina de 40 e 55 mm

ZC ZCE ZBT





RETA
10.84.34-Z-ZC
Máquina de 40 e 55 mm

ZC ZCE





UNA Z
10.84.17-Z-ZC
Máquina de 40 e 55 mm

ZC ZCE ZBT

Disponível com espelho 26







SLIM
10.84.25-Z-ZC
Máquina de 40 e 55 mm

ZC ZBT

Disponível com espelho 26





GOL
10.56.36-Z-ZC
***Disponível com maçaneta Fixa (FX)**
Máquina de 45 e 55 mm

ZC ZBT ZEP

Disponível com espelho 25





SATURNO
10.58.55-Z-ZBO
Máquina de 45 e 55 mm

ZBO



MERCÚRIO
10.58.58G-Z-ZBO
Máquina de 45 e 55 mm

ZBO



LINHA LIGHT



UNO
2010/40-Z-ZC
Máquina 40 mm

ZC ZBT



STRADA
10.25.26-Z-ZC
Máquina 40 e 55 mm

ZC ZBT



PALIO
2010/100-Z-ZC
Máquina 40 mm

ZC ZBT

Indicadas para áreas litorâneas



POLO
10.88.529-Z-NP
Máquina 55 mm

NP



POLO
10.61.529-Z-NP
Máquina de 40 e 55 mm

NP





ECCO
10.90.39-Z-NP
Máquina de 40 e 55 mm

NP



MARTE
10.61.521-Z-NP
Máquina 55 mm

NP





TRINCO ROLETE

TRINCO ROLETE

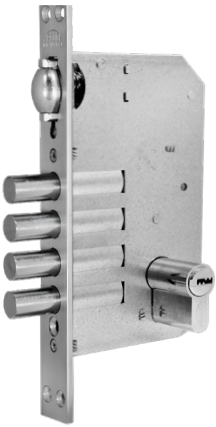

MQ4410TR-IE
Máquina de 55 mm

IE IEP
Cilindros disponíveis
de 60mm a 120mm



4310TR-Z-IP
Máquina 55 mm

IP IEP
Cilindros disponíveis
de 60mm a 90mm



6022TR-Z-ZC
Máquina 20 mm

IP IEP IEB
Cilindros disponíveis
de 60mm a 90mm



4010TR-IP
Máquina 55 mm

IP IEP
Cilindros disponíveis
de 60mm a 90mm

TRINCO ROLETE



4110/45TR-IP
Máquina 45 mm

IP IEP

Cilindros disponíveis
de 57,5mm a 70mm



4140/45TR-IP
Máquina 45 mm

IP IEP



4150/45TR-IP
Máquina 45 mm

IP IEP



4005TR-IP
Mini Trinco Rolete

IP IEP IEB



PUXADORES



Atlas

Cod.3000

Puxador para portas
de madeira em Aço inoxidável

Medida: 40mm x 10mm

Tamanhos disponíveis

400mm / 500mm / 600mm / 700mm
800mm / 900mm / 1000mm / 1200mm

IP IE IEP



Apolo

Cod.3010

Puxador para portas
de madeira em Aço inoxidável

Medida: 40mm x 10mm

Tamanhos disponíveis

400mm / 500mm / 600mm / 700mm
800mm / 900mm / 1000mm / 1200mm

IP IE IEP



Perseu

Cod.3020

Puxador para portas
de madeira em Aço inoxidável

Medida: 40mm x 10mm

Tamanhos disponíveis

400mm / 500mm / 600mm / 700mm
800mm / 900mm / 1000mm / 1200mm

IP IE IEP

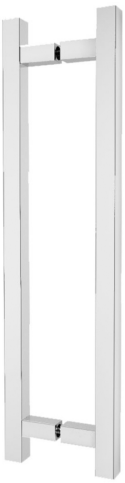

Rhodes

Cod.3030

Puxador para portas
de madeira em Aço inoxidável

Medida: 40mm x 10mm

Tamanhos disponíveis

400mm / 500mm / 600mm / 700mm
800mm / 900mm / 1000mm / 1200mm

IP IE IEP



Egeu

Cod.3040

Puxador para portas
de madeira em Aço inoxidável

Medida: 40mm x 10mm

Tamanhos disponíveis

400mm / 500mm / 600mm / 700mm
800mm / 900mm / 1000mm / 1200mm

IP IE IEP



PU666-ZC

ZC ZCE ZBT ZEP



SERRALHERIA E MARCENARIA

FECHADURAS PARA PORTA DE PERFIL METÁLICO

Compatível com as principais marcas do mercado



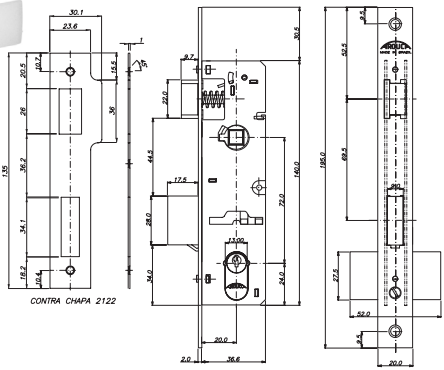

Disponível com espelho 09

11.05.84-Z-ZC
Broca 20 mm

ZC ZEP ZEB

MAÇANETAS DISPONÍVEIS



MA584-CHESS **MA575-IDEA** **MA559-LINEA** **MA529-POLO** **MA585-SOFIA** **MA596-LUNA**



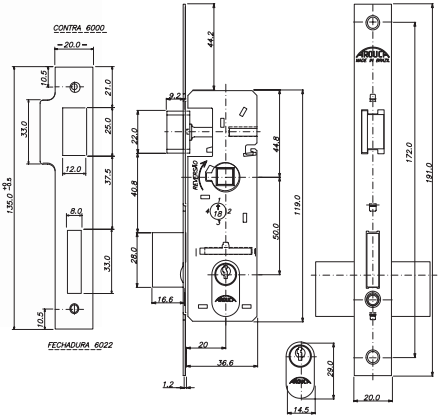

Disponível com espelho 05

16.09.901-Z-ZC
Broca 20 mm

ZC ZEP ZEB

MAÇANETAS DISPONÍVEIS



MA901-DAMA **MA575-IDEA** **MA549-VICTORIA** **MA539-UP**

MA540-PALIO **MA559-LINEA** **MA529-POLO** **MA596-LUNA**

FECHADURAS PARA PORTA DE PERFIL METÁLICO

Disponível para a linha Búzios com cilindros de 90mm ou 70mm

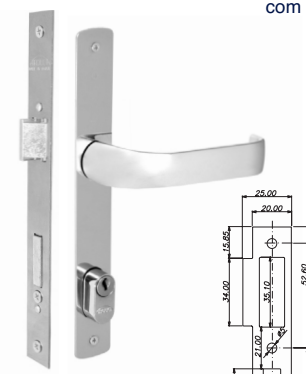

Disponível com espelho 09

19.05.96-Z-ZC
Broca 29 mm

ZC ZEP ZEB

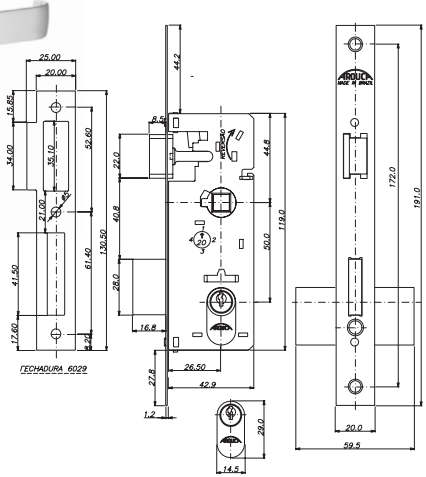



6022TR-Z-IP
Broca 20 mm

IP IEP IEB

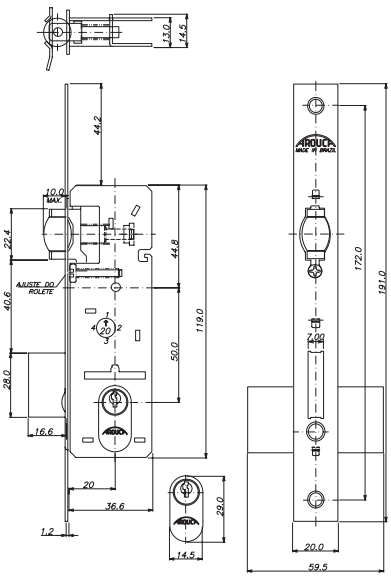

BICO DE PAPAGAIO



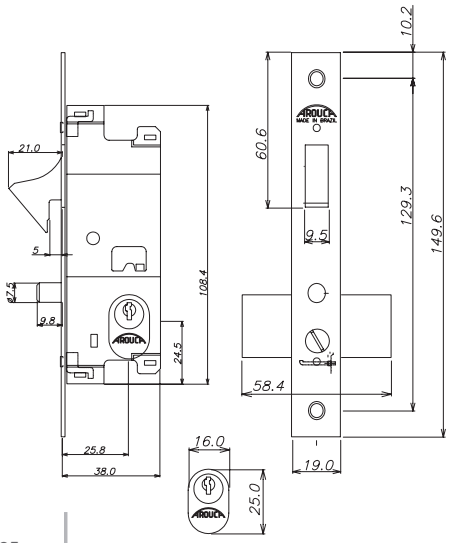

6920-Z-IP
Cilíndro Bi-Partido de 16x25 mm
em zamac broca de 25,5 mm

IP IEP IEB



Disponível para a linha Búzios
com cilindros de 90mm ou 70mm

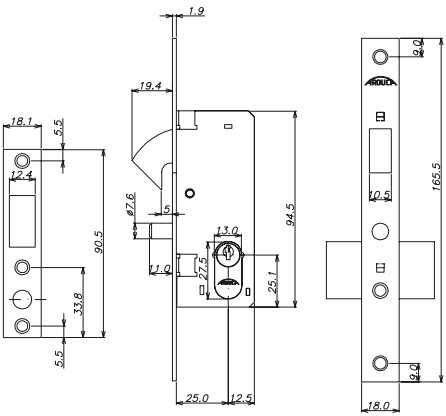

6925-Z-IP
broca de 25 mm

IP IEP IEB

BICO DE PAPAGAIO



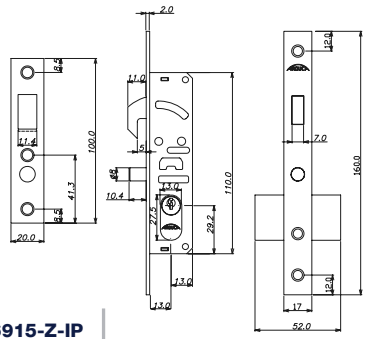

6915-Z-IP
Broca 13 mm

IP IEP IEB

Indicada para Linha Suprema

CONTRA CHAPA



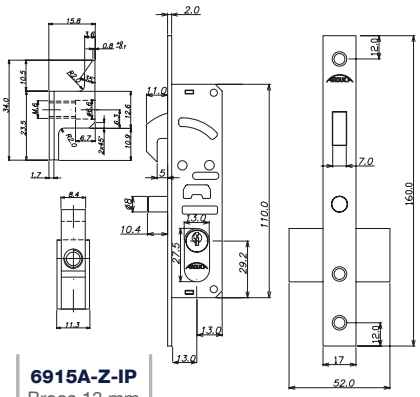

6915A-Z-IP
Broca 13 mm

IP IEP IEB

Indicada para Linha Suprema



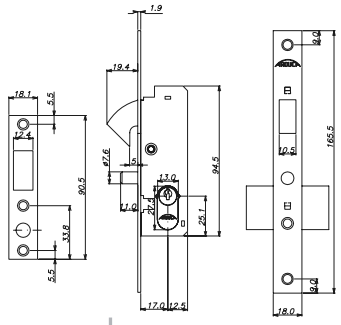

6917-Z-IP
Broca 17 mm

IP IEP IEB

Disponível para Linha Búzios
com cilindros de 90mm ou 70mm

Indicada para Linha Gold

BICO DE PAPAGAIO

Disponível com concha



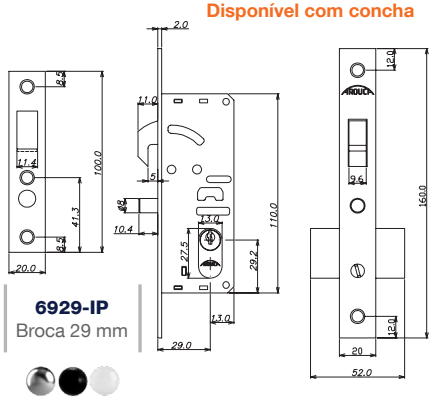

6929-IP
Broca 29 mm

IP IEP IEB

Disponível com concha



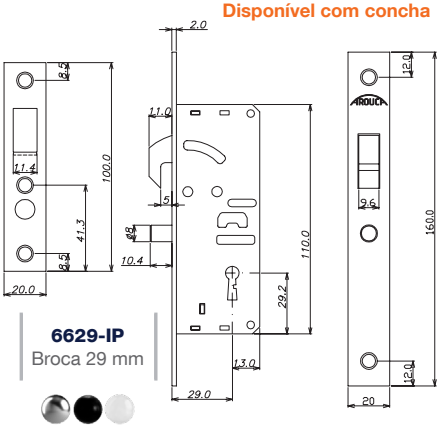

6629-IP
Broca 29 mm

IP IEP IEB

Disponível com concha



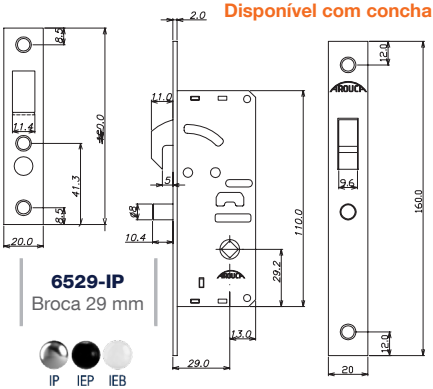

6529-IP
Broca 29 mm

IP IEP IEB

BICO DE PAPAGAIO



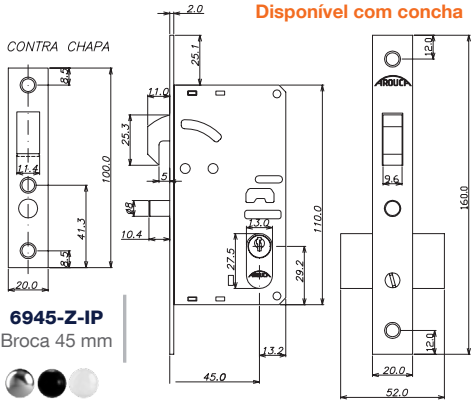

Disponível com concha

6945-Z-IP
Broca 45 mm

IP IEP IEB



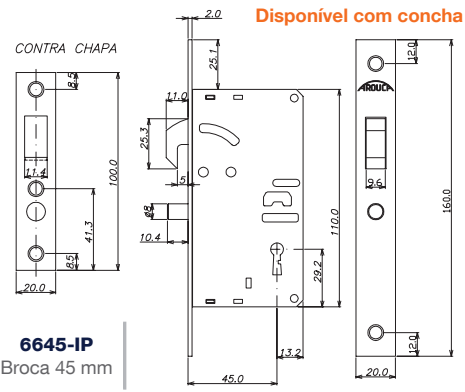

Disponível com concha

6645-IP
Broca 45 mm

IP IEP IEB



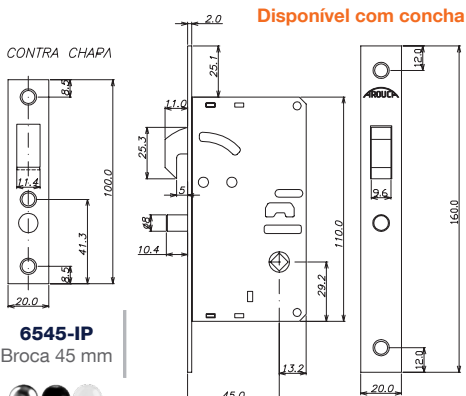

Disponível com concha

6545-IP
Broca 45 mm

IP IEP IEB

BICO DE PAPAGAIO



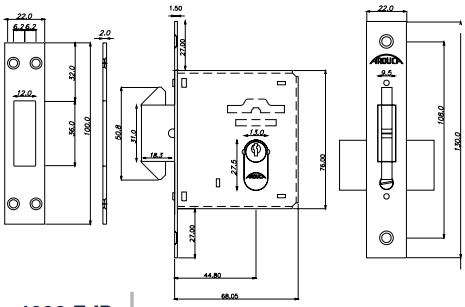

1006-Z-IP
Broca 45 mm

IP IEP IBT



1ª volta



2ª volta
Acionamento completo

Disponível com concha



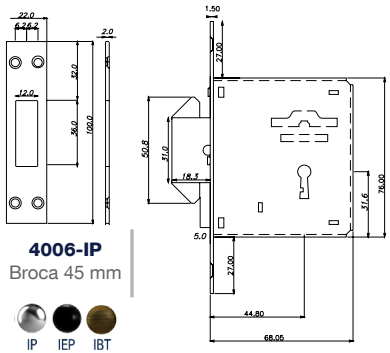

4006-IP
Broca 45 mm

IP IEP IBT

Disponível com concha



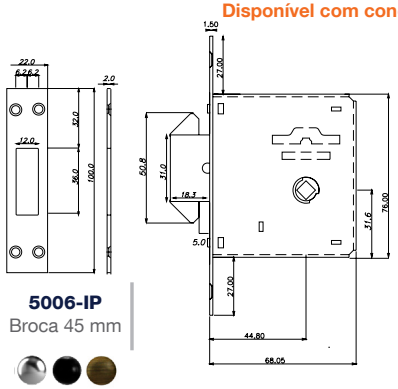

5006-IP
Broca 45 mm

IP IEP IBT

FECHADURA DE PORTÃO (SOBREPOR)



7072

TRINCO REVERSÍVEL



7072-FZ



7072-FEP



7072-FEB

Dica: Os cilindros da fechadura 7072 são pintados com tinta epóxi, garantindo mais resistência à corrosão.



FECHADURAS AUXILIARES

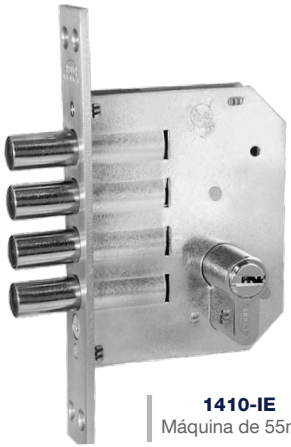

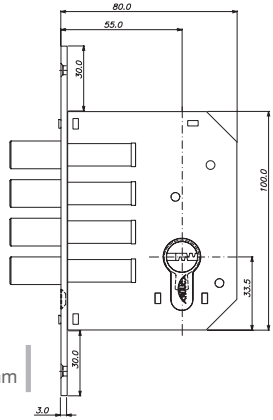

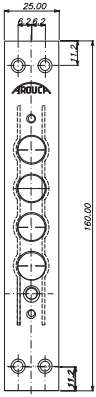

1410-IE
Máquina de 55mm

IE IEP





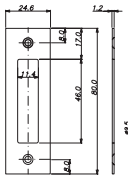

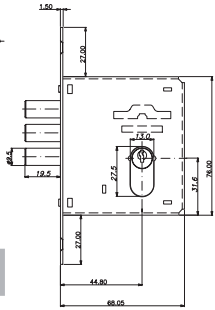

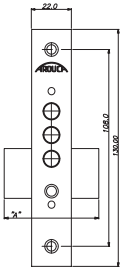

1310-Z-IP
Broca de 45 mm

IP IEP IEB



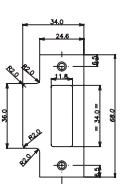

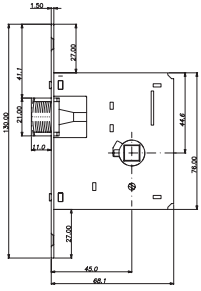

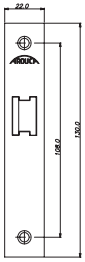

1023-IP
Bate fecha

IP IEP



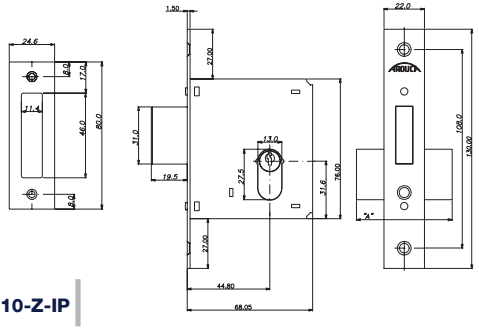

1010-Z-IP

IP IEP IEB IBT



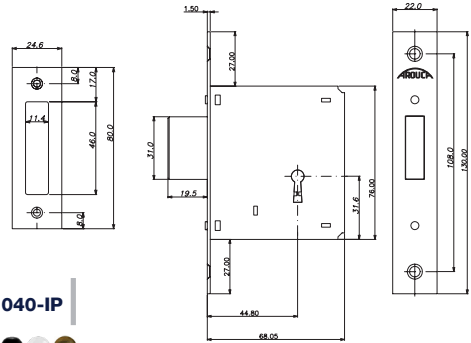

1040-IP

IP IEP IEB IBT



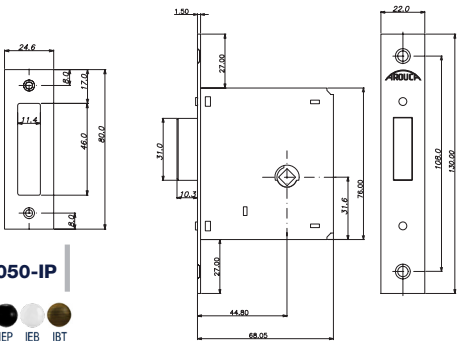

1050-IP

IP IEP IEB IBT

PERFIL METÁLICO



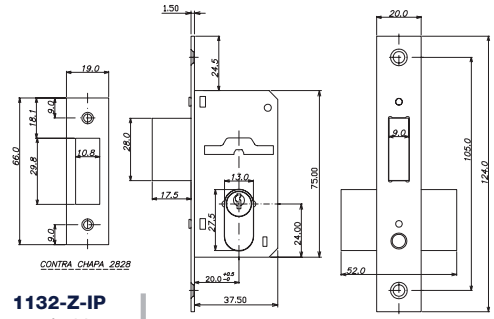

1132-Z-IP
Broca de 20 mm

IP IEP IEB IBT

TRAVAS DE SEGURANÇA TETRACHAVE

DISPONÍVEL COM OPÇÃO DUPLA (EM PAR)



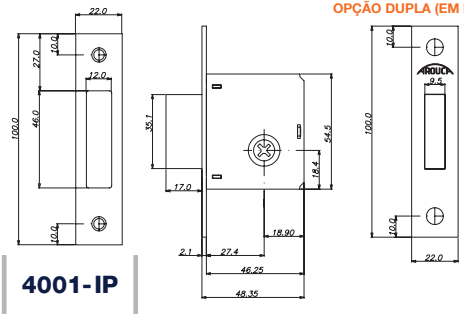

4001-IP

IP IE IEP IEB IBT

DISPONÍVEL COM OPÇÃO DUPLA (EM PAR)



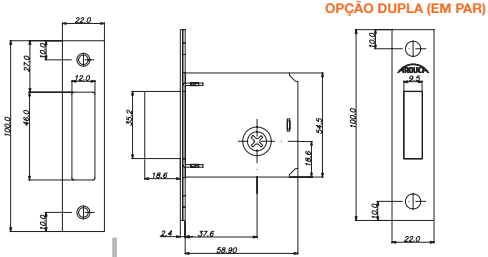

4002 - IP

IP IE IEP IEB IBT



ACESSÓRIOS E AVULSOS

TRAVEL SENTRY
TSA ACCEPTED



CADEADO MULTIÚSO



CÓDIGO
BLCS COLOR



CÓDIGO
BLCS COLOR HF

CORES DISPONÍVEIS

* PRODUTO VENDIDO EM CORES SORTIDAS

KIT DE MAÇANETAS E ROSETAS



TROQUE AS MAÇANETAS ANTIGAS DA SUA PORTA COM UM KIT COMPLETO E COMPATÍVEL COM OS PRINCIPAIS MODELOS DO MERCADO





- BLM1584/080/EXT-ZC
- BLM1584/080/INT-ZC
- BLM1584/080/WC-ZC
- BLM1584/080/EXT-ZEP
- BLM1584/080/INT-ZEP
- BLM1584/080/WC-ZEP

CONCHAS



MODELOS DISPONÍVEIS



1290 S/F-IP

IP IE IBT



1288I-IP

IP IE IBT



1284I-IP

IP IE IBT

DOBRADIÇAS

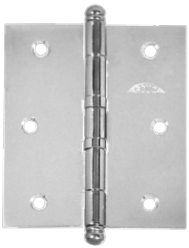

BL298A-31/2x3 - FC

Para portas com peso até 30 Kg

*Disponível no tamanho 3x2 1/2



BL298A-31/2x3 - FZP

Para portas com peso até 30 Kg

*Disponível no tamanho 3x2 1/2



BL298A-31/2x3 - FLO

Para portas com peso até 30 Kg

*Disponível no tamanho 3x2 1/2

PIVÔ



700-IE

Para portas de
100kg/200kg/300kg

IP IE

FECHADURAS PARA PORTAS DE VIDRO COM ESTOJO INCLUSO



LANÇAMENTO

K1520 + MAÇANETA

K1520VA/MA510-ZC
VIDRO / ALVENARIA

K1520VV/MA510-ZC
VIDRO / VIDRO

ZC ZCE ZEP



K1520-AC(REDONDO)

AC AEB AEP



K3530-AC(REDONDO)

AC AEB AEP

MÁQUINAS

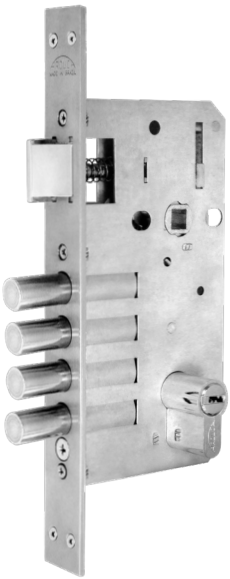

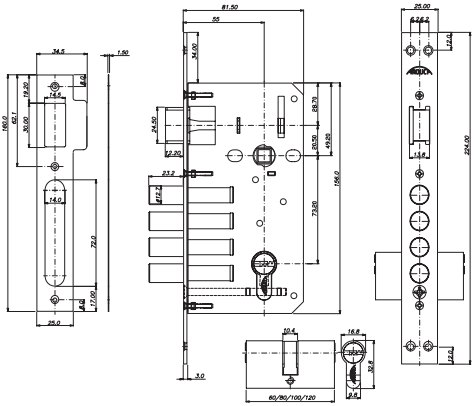

MQ4644/55

IE IEP



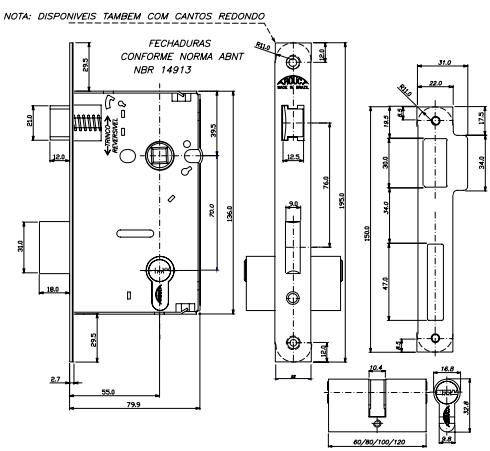

MQ4010/55-EURO

IP IEP

MÁQUINAS



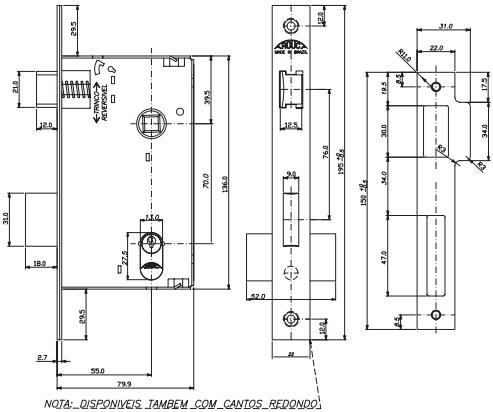

MQ4010/55

IP IEP



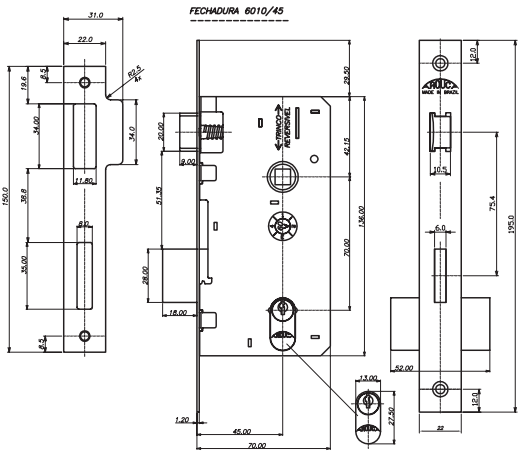

MQ6010/40

IP IEP

AVULSOS

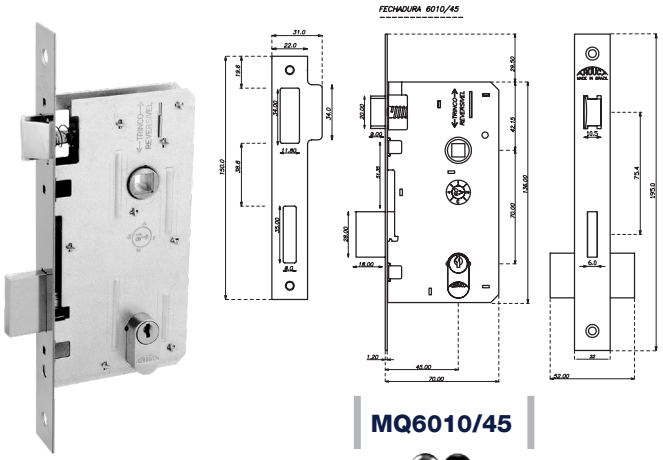

MQ6010/45

IP IEP

CILINDROS



CILINDRO EUROPERFIL
com até 150mm!

LC LEP **NOVIDADE!**

CÓDIGO	COMPRIMENTO	ESPESSURA DA PORTA
CL3150-LC	150 MM	ATÉ 130 MM
CL3130EXC(60X70)-LC	130 MM	ATÉ 110 MM
CL3120-LC	120 MM	ATÉ 105 MM
CL3100-LC	110 MM	ATÉ 85 MM
CL3080-LC	80 MM	ATÉ 65 MM
CL3060-LC	60 MM	35 MM A 45 MM
CL3080-LEP	80 MM	ATÉ 65 MM
CL3060-LEP	60 MM	35 MM A 45 MM

CILINDRO MONOBLOCO
com até 100mm!



CILINDRO MONOBLOCO OVAL

CÓDIGO	COMPRIMENTO	ESPESSURA DA PORTA
CL2010-Z	52 mm	Até 35 mm
CL2010/60-Z	60 mm	35 a 45 mm
CL2010/70-Z	70 mm	45 a 55 mm
CL2010/90-Z	90 mm	55 a 75 mm
CL2010/110-Z	110 mm	Até 100 mm

ZC ZEP

INDICADOS PARA AS LINHAS:

Residenciais, Trinco Rolete, Auxiliares, Perfil Metálico, Serralheria e Marcenaria



Reposição: STAM
Linha 500 / 600 / 800 / 900

CILINDRO OVAL BI-PARTIDO
CL2011ST

ZC ZEP ZEB

CÓDIGO	COMPRIMENTO
CL2011ST	52 mm
CL2011/74ST	74 mm
CL2011/90ST	90 mm

CILINDRO OVAL BI-PARTIDO
20PPR-ZC

ZC ZEP





Ø = 30,16mm

CILINDRO REDONDO BI-PARTIDO

CL45-ZC

ZC ZEP

CILINDRO REDONDO BI-PARTIDO

CL29-ZC

ZC ZEP



Ø = 22,22mm

TARJETA



LIVRE



OCUPADO



1515/136-ZC

Tarjeta Livre-Ocupado

ZC ZEP

MOSTRUÁRIOS

Display 02 palhetas



Totem de ferro giratório



Display 03 palhetas



Totem de madeira fixo



Cepo tipo balcão



Cepo bandeira



Junho | 2025

AROUCA®
FECHADURAS

Rua Oswaldo Arouca, 404 | Vila Formosa
Cep. 03363-000 | São Paulo-SP-Brasil
Tel. (11) 2714-5800| arouca@arouca.com.br

/AROUCAFECHADURAS

/AROUCA.FECHADURAS

www.arouca.com.br

Os desenhos e fotos deste catálogo são meramente ilustrativos, podendo sofrer alterações sem aviso prévio. É proibido a reprodução total ou parcial deste catálogo sem autorização da Metalúrgica Arouca Ltda.