CATÁLOGO

ComfortDoor

ACESSÓRIOS PARA PORTAS

ComfortDoor
ACESSÓRIOS PARA PORTAS



Mais do que **produtos**, criamos **soluções inovadoras** e **práticas**

Estamos aqui para criar produtos que ofereçam praticidade de forma inovadora para os segmentos de construção civil e acessórios para casa.

Queremos surpreender a experiência de atendimento dos nossos clientes, por isso, somos uma empresa de pessoas com valores que estão presentes em cada um dos nossos colaboradores e parceiros.

Em nossa primeira década alcançamos todos os estados do Brasil, milhares de clientes satisfeitos, muitos produtos desenvolvidos, mas nossos objetivos não mudam: Queremos inovar para crescer ainda mais!





Vantagens em ter os **produtos Comfort Door** em sua loja

Marca Referência

A Comfort Door está presente nas principais redes de lojas, franquias e Home Centers de todo o Brasil.

Sustentabilidade

Desde 2020 todas as embalagens dos produtos vendidos são recicladas a partir de compensação, com a parceria da empresa Eu Reciclo.

Investimento Certo

Os setores de construção civil e utilidades domésticas estão entre os que mais crescem no Brasil.

Design Exclusivo

Nossos produtos são patenteados e exclusivos, garantindo diferenciais para lojas e clientes.

Materiais de Apoio

Treinamentos com o time de especialistas e materiais exclusivos de Marketing e PDV.

Condições Especiais

Prazos de entrega e pagamento personalizados de acordo com cada negócio.

Garantia

Todos os produtos Comfort Door possuem garantia e suporte para atendimento ao lojista e consumidor.

Onde Comprar

Com a ferramenta de geolocalização GoFind indicamos a loja mais próxima do cliente.

Conheça toda nossa linha de

produtos

Trava Portas



Trava Porta Magnético Dual



Trava Porta Magnético Premium



Trava Porta Magnético Standard



Trava Porta Magnético



Trava Porta Magnético Slim



Trava Porta Pressão Rodapé



Trava Porta Pressão Piso



Trava Porta Borracha



Trava Porta Protetor E.V.A.

Segurança

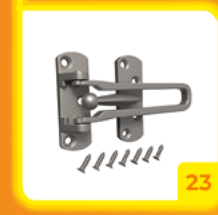

Fecho de Porta Tifor



Trava de Segurança Easy Lock



Trava de Segurança Easy Flip

Batedores



Batedor de Porta Basic Piso M



Batedor de Porta Basic Piso P



Batedor de Porta Basic Rodapé

Utilidades

Vedação



Batedor de Porta Basic Meia - Lua



Protetor Anti Impacto



Gancho de Metal



Sinalização Residencial



Veda Frestas Escova Adesivo



Veda Frestas Escova Encaixe



Veda Frestas Adesivo Transparente



Veda Frestas Adesivo

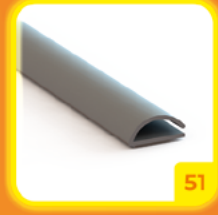

Veda Frestas Adesivo 4x8



Veda Frestas Multiuso



Veda Frestas Encaixe



Veda Fresta Fita Adesiva



Veda Porta Escova



Veda Porta Slim



Veda Porta Rolinho



Veda Porta Automático Slim



Veda Porta Automático



Veda Porta Automático Externo

TRAVA PORTA
MAGNÉTICO
DUAL





VERSATILIDADE E USO INTENSO

O Trava Porta Magnético Dual possui corpo robusto e design de dupla função, possibilitando a instalação tanto no piso quanto na parede, independendo da altura existente no vão inferior da porta e suportando tráfego intenso, sendo ideal para uso em ambientes com uso incessante do mecanismo de travamento.

Escaneie o QR CODE e
ASSISTA AO VÍDEO DO PRODUTO

ComfortDoor



ALTA DURABILIDADE

Sua construção em metal e instalação por parafusos proporciona alta durabilidade dos materiais e resistência a impactos.



PARA PORTAS DE ATÉ 80KG

Por conta da grande espessura de seus componentes, maior peso e fixação por parafusos, suporta o impacto de portas até 80kg.

Ímã de ferrite

Fixação por parafusos

Dupla função: Piso e parede

Construção robusta

INFORMAÇÕES TÉCNICAS

TIPOS DE PISO	Adequado para todos os tipos de piso
MATERIAL	Imã de ferrite, aço inoxidável e liga de alumínio
ALTURA	7,1 cm
LARGURA	4,9 cm
PROFUNDIDADE	4,9 cm
MEDIDAS DE VÃO DE PORTA	Instalação Piso: até 35 mm Instalação Parede: Ilimitada
PESO	171g
CORES NOVO	Escovado, Preto
TRÁFEGO RECOMENDADO	Alto
GARANTIA	05 (cinco) anos contra defeitos de fabricação

EMBALAGEM



TRAVA PORTA
MAGNÉTICO
PREMIUM





IDEAL PARA TRÁFEGO INTENSO

Desenvolvido para ser utilizado em locais de grande fluxo como escritórios, comércios, escolas, onde o seu acionamento é utilizado constantemente, e podendo suportar fortes choques da porta sem quebrar ou sair do lugar.

Escaneie o QR CODE e
ASSISTA AO VÍDEO DO PRODUTO

ComfortDoor



ALTA DURABILIDADE

Sua construção em metal e instalação por parafusos proporciona alta durabilidade dos materiais e resistência a impactos.



PARA PORTAS DE ATÉ 80KG

Por conta da grande espessura de seus componentes e fixação por parafusos, suporta o impacto de portas até 80kg.

Ímã super poderoso

Fixação por parafusos

Construção robusta

Resistente à Corrosão - Grau 3

INFORMAÇÕES TÉCNICAS

TIPOS DE PISO	Adequado para todos os tipos de piso
MATERIAL	Imã de neodímio, aço inoxidável e liga de alumínio
ALTURA	3,8 cm
LARGURA	4,5 cm
PROFUNDIDADE	3,1 cm
MEDIDAS DE VÃO DE PORTA	até 12 mm
PESO	128g
CORES NOVOS	Escovado, Branco, Preto, Marrom Claro, Marrom Escuro
TRÁFEGO RECOMENDADO	Alto
GARANTIA	05 (cinco) anos contra defeitos de fabricação

EMBALAGEM



TRAVA PORTA
MAGNÉTICO
STANDARD





ÓTIMA OPÇÃO PARA TRÁFEGO MÉDIO

Desenvolvido para ser utilizado em locais de fluxo médio, como residências, consultórios, e locais onde é necessário manter a porta aberta durante o dia. Sua instalação é feita diretamente no piso através de parafusos que mantêm o produto preso ao chão, e possui sistema de amortecimento contra os impactos por meio de mola interna.

Escaneie o QR CODE e
ASSISTA AO VÍDEO DO PRODUTO

ComfortDoor



ALTA DURABILIDADE

Seus componentes são fabricados com imã de neodímio, aço inoxidável e liga de alumínio, que reforçam sua dureza e sua resistência.



PARA PORTAS DE ATÉ 50KG

Por conta da resistência de seus componentes e fixação por parafusos, suporta o impacto de portas até 50kg.

Ímã super poderoso

Fixação por parafusos

Construção robusta

Resistente à Corrosão - Grau 3

INFORMAÇÕES TÉCNICAS

TIPOS DE PISO	Adequado para todos os tipos de piso
MATERIAL	Imã de neodímio, aço inoxidável e liga de alumínio
ALTURA	3,5 cm
LARGURA	4,5 cm
PROFUNDIDADE	3,1 cm
MEDIDAS DE VÃO DE PORTA	até 12 mm
PESO	84g
CORES	Escovado
TRÁFEGO RECOMENDADO	Médio
GARANTIA	05 (cinco) anos contra defeitos de fabricação

EMBALAGEM



TRAVA PORTA
MAGNÉTICO





SUPER IMÃ

O Trava Porta Magnético mantém a porta aberta mesmo com a ação de ventos fortes. Isso é possível porque o seu ímã é de neodímio, uma das ligas magnéticas mais fortes do mercado.

Escaneie o QR CODE e
ASSISTA AO VÍDEO DO PRODUTO

ComfortDoor



DESIGN

Projetado com exclusividade pela Comfort Door, possui linhas modernas e várias opções de acabamento, que combinam com a decoração de qualquer ambiente.



AUTOADESIVO

Ele é instalado rapidamente com adesivos super resistentes, sem a necessidade de furos no piso e na porta.

Imã super poderoso

Rápida instalação

Autoadesivo

10 cores

INFORMAÇÕES TÉCNICAS

ALTURA	4cm
LARGURA	4cm
PROFUNDIDADE	4cm
MEDIDAS DE VÃO DE PORTA	Até 3cm
RESTRIÇÕES	Não aplicar sobre carpetes
CORES	Branco, Preto Fosco, Preto Brilho, Marrom Claro, Marrom Escuro, Chumbo, Prata, Cromado, Dourado Brilho, Dourado Fosco
DESIGN	**Exclusivo e Patenteado**
GARANTIA	5 Anos (Trava Porta, Disco Inox e Imã)

EMBALAGEM



NOVO

TRAVA PORTA MAGNÉTICO

SLIM





FÁCIL DE INSTALAR

Evite portas batendo com o Trava Pota Magnético Slim - a solução discreta e elegante! Com imã super potente, ele mantém a porta aberta sem riscos de acidentes, permitindo ventilação constante.

Escaneie o QR CODE e

ASSISTA AO VÍDEO DO PRODUTO

ComfortDoor



RENTE AO PISO

Feito de material resistente, possui um Design que não atrapalha a limpeza do chão. Disponível em dois acabamentos para se adaptar ao seu espaço!



INSTALAÇÃO VERSÁTIL

Instalação simples: parafusado na porta e fizado no piso com adesivo ou parafuso.

Imã super poderoso

Rápida instalação

Autoadesivo

Material de alta durabilidade

INFORMAÇÕES TÉCNICAS

MATERIAL	Liga metálica, imã de neodimo e adesivo 3M
DIMENSÕES	5,80 x 5,80 x 0,40 cm
EMBALAGEM	12,6 x 2,80 x 17,70 cm
PESO LÍQUIDO	0,204 Kg
APLICAÇÃO	Adequado para portas de madeira ou metal
ACABAMENTOS	Escovado Preto

EMBALAGEM



TRAVA PORTA
PRESSÃO RODAPÉ





DURABILIDADE

O Trava Porta Pressão Rodapé é um acessório produzido em aço, com a finalidade de manter as portas sempre abertas contra a ação de ventos. Este produto suporta o uso constante, com um material que oferece durabilidade e funcionalidade.

Escaneie o QR CODE e
ASSISTA AO VÍDEO DO PRODUTO

ComfortDoor



SEGURANÇA

O Trava Porta Pressão Rodapé faz com que as portas fiquem abertas e não batam com o vento. Uma solução que oferece eficiência e segurança para a sua casa.



PRATICIDADE

Com uma instalação simples, você tem em mãos parafusos, duas buchas, além do prendedor e presilha que deverão ser instalados na parede (ou rodapé) e porta, respectivamente.

Não danifica a porta

Material de alta durabilidade

Fácil instalação

Sem colisão com a parede

INFORMAÇÕES TÉCNICAS

TIPOS DE RODAPÉ	Adequado para todos os tipos de rodapé
MATERIAL	Aço inoxidável
ALTURA	4,5 cm
LARGURA	3,6 cm
PROFUNDIDADE	2,3 cm
PESO	57g
TRÁFEGO RECOMENDADO	Alto
CORES	Escovado
GARANTIA	30 dias contra defeitos de fabricação, contados a partir da data de emissão da nota fiscal

EMBALAGEM



TRAVA PORTA
PRESSÃO PISO





DURABILIDADE

O Trava Porta Pressão Piso é um acessório produzido em aço, com a finalidade de manter as portas sempre abertas contra a ação de ventos. Este produto suporta o uso constante, com um material que oferece durabilidade e funcionalidade.

Escaneie o QR CODE e
ASSISTA AO VÍDEO DO PRODUTO

ComfortDoor





SEGURANÇA

O Trava Porta Pressão Rodapé faz com que as portas fiquem abertas e não batam com o vento. Uma solução que oferece eficiência e segurança para a sua casa.

PRATICIDADE

Com uma instalação simples, você tem em mãos parafusos, duas buchas, além do prendedor e presilha que deverão ser instalados no piso e porta, respectivamente

Não danifica a porta

Material de alta durabilidade

Fácil instalação

Sem colisão com a parede

INFORMAÇÕES TÉCNICAS

TIPOS DE PISO	Adequado para todos os tipos de piso
MATERIAL	Aço inoxidável
ALTURA	3,7 cm
LARGURA	4,6 cm
PROFUNDIDADE	2,3 cm
MEDIDAS DE VÃO DE PORTA	Até 2 cm
PESO	57g
CORES	Escovado
TRÁFEGO RECOMENDADO	Alto
GARANTIA	30 dias contra defeitos de fabricação, contados a partir da data de emissão da nota fiscal

EMBALAGEM



TRAVA PORTA
BORRACHA





ADERÊNCIA

O Trava Porta Borracha foi projetado para aderir em diferentes pisos, incluindo Porcelanato, Cerâmico, Laminado, Vinílico, Madeira e Carpete, mantendo a porta aberta na posição desejada.

Escaneie o QR CODE e
ASSISTA AO VÍDEO DO PRODUTO

ComfortDoor



DESIGN EXCLUSIVO

O formato minimalista e eficiente, é uma exclusividade Comfort Door. O modelo alia funcionalidade à estética e resulta em um produto prático e discreto.



CORES QUE COMBINAM

As seis cores do Trava Porta Borracha foram cuidadosamente pensadas para combinar com os diferentes tipos de pisos e portas.

Proteção para crianças

Para todos os pisos

Não risca o piso

6 cores

INFORMAÇÕES TÉCNICAS

DIMENSÕES	Largura 45mm x Altura 22mm x Comprimento 80mm
PESO	0,025 Kg
MATERIAL	Borracha Sintética
MEDIDAS DE VÃO DE PORTA	Até 2cm
IDEAL PARA	Qualquer piso (Porcelanato, cerâmico, laminado, vinílico, madeira e carpete)
CORES	Branco, Marrom Claro, Cinza, Preto, Marrom, Laranja
LIMPEZA	Lavar com água e sabão
GARANTIA	30 dias contra defeitos de fabricação, contados a partir da data de emissão da nota fiscal
VALIDADE	Indeterminada

EMBALAGEM



TRAVA PORTA
PROTETOR E. V. A.





PREVINE BATIDAS

Muitos acidentes domésticos acontecem quando as portas fecham subitamente, geralmente pela ação de um vento forte. O Trava Porta protege pessoas, animais ou objetos de serem esmagados entre a porta e o batente.

Escaneie o QR CODE e
ASSISTA AO VÍDEO DO PRODUTO

ComfortDoor



FÁCIL INSTALAÇÃO

O Trava Porta Protetor E.V.A. foi projetado para encaixar no formato padrão das portas da sua casa. Por ser leve e flexível, basta encaixar o protetor na porta e já está pronto.



SUPORTE ADESIVO

Com um suporte adesivo resistente e de fácil instalação, o Trava Porta Porta Protetor E.V.A pode ser guardado em locais de fácil acesso.

Proteção para crianças

Evita Batidas

INFORMAÇÕES TÉCNICAS

DIMENSÕES	Largura 80mm x Altura 90mm x Comprimento 15mm
PESO	0,015 Kg
MATERIAL	Espuma de E.V.A. e Adesivo
IDEAL PARA	Portas de Madeira, alumínio, aço, que possuam espessura convencional de 35mm ou aproximado.
CORES	○ Branco ● Preto
LIMPEZA	Lavar com água e sabão
GARANTIA	30 dias contra defeitos de fabricação
VALIDADE	Indeterminada

EMBALAGEM



FECHO DE PORTA
TRIFOR





SEGURANÇA

O Fecho de Porta Trifor (também conhecido como Pega Ladrão) é um dispositivo de segurança para portas de giro, solução ideal para garantir proteção extra em casa.

Escaneie o QR CODE e
ASSISTA AO VÍDEO DO PRODUTO

ComfortDoor



DESIGN

Fabricado em liga de alumínio, o Fecho de Porta realiza o travamento interno de portas de forma segura e prática. O produto possui um design moderno, além de apresentar alta durabilidade. Ele pode ser instalado em portas de madeira, metal e PVC.



FÁCIL INSTALAÇÃO

A instalação é simples, por meio de parafusos, posicionados por gabaritos que já fazem parte da peça. Basta posicionar e parafusar.

Durabilidade e resistência

Instalação por parafusos

HOTEL

Ideal para hotéis e residências

3

3 acabamentos

INFORMAÇÕES TÉCNICAS

TIPOS DE PISO	Adequado para todos os tipos de piso
MATERIAL	Aço inoxidável
ALTURA	6,7 cm
LARGURA	11,5 cm
PROFUNDIDADE	2,3 cm
MEDIDAS DE VÃO DE PORTA	Largura da guarnição - Acima de 30mm Espessura da guarnição - Máximo de 5mm
PESO	57g
CORES	Escovado, Cromado, Preto
TRÁFEGO RECOMENDADO	Alto
GARANTIA	30 dias contra defeitos de fabricação, contados a partir da data de emissão da nota fiscal

EMBALAGEM



NOVO

TRAVA DE SEGURANÇA

EASY FLIP





MAIS SEGURANÇA E PRIVACIDADE

Ideal para hotéis e residências, a Trava de Segurança Easy Flip é um dispositivo que garante maior proteção e privacidade dentro dos ambientes.
Instalado na parte externa do batente, o Easy Flip é a solução para evitar aberturas indesejadas de portas

Escaneie o QR CODE e
ASSISTA AO VÍDEO DO PRODUTO

ComfortDoor



ABERTURA PARCIAL DA PORTA

A Trava de Segurança permite apenas aberturas parciais da porta, seja para identificação ou ventilação. o Easy Flip não prejudica a estética do espaço, mantendo um design moderno e discreto para a sua porta.



MATERIAL RESISTENTE

Fabricado em liga metálica, essa solução oferece resistência e durabilidade, além de uma instalação simples e fácil.

Fácil instalação

Não danifica a porta

Segurança reforçada

Ideal para hotéis e residências

INFORMAÇÕES TÉCNICAS

MATERIAL	Liga metálica
DIMENSÕES	3,80 x 4,80 x 6,00 cm
EMBALAGEM	12,6 x 2,80 x 17,8 cm
PESO LÍQUIDO	0,262 Kg
APLICAÇÃO	Indicado para hotéis
ACABAMENTOS	Níquel, Preto

EMBALAGEM



NOVO

TRAVA DE SEGURANÇA

EASY LOCK





SEGURANÇA REFORÇADA

Com design moderno e discreto, a Trava de Segurança Easy Lock aumenta a segurança da sua casa, reforçando a proteção de toda a sua família.

A solução ideal para quem busca mais proteção para ambientes residenciais e comerciais, o Easy Lock promove diversos benefícios: anti-arrombamentos, segurança para quem está dentro dos ambientes, redução de riscos de aberturas indesejadas.

Escaneie o QR CODE e
ASSISTA AO VÍDEO DO PRODUTO

ComfortDoor



INSTALAÇÃO SIMPLES

Instale de forma prática, com apenas 4 parafusos no batente da porta..



MATERIAL RESISTENTE

Disponível em 5 cores, o Easy Lock é produzido em liga metálica, com uma borracha no perfil em contato com a porta, garantindo resistência e durabilidade sem danificar nada.

Fácil instalação

Não danifica a porta

Segurança reforçada

5

5 acabamentos

INFORMAÇÕES TÉCNICAS

MATERIAL	Liga metálica e ABS
DIMENSÕES	6,30 x 3,50 x 7,50 cm
EMBALAGEM	9,60 x 4,30 x 16,8 cm
PESO LÍQUIDO	0,152 Kg
APLICAÇÃO	Adequado para portas de madeira ou metal
LARGURA DO BATENTE	Mínimo de 4mm
ACABAMENTOS	

Branco · Preto · Escovado · Níquel · Cromado

EMBALAGEM



NOVO

BATEDOR DE PORTA

BASIC PISO

MÉDIO





PROTEÇÃO CONTRA DANOS

Evite danos à sua porta e parede com o Batedor de Porta Basic Piso! Compacto e resistente, ele impede impactos ao abrir a porta, ideal para espaços com fluxo constante de pessoas.

Escaneie o QR CODE e

ASSISTA AO VÍDEO DO PRODUTO

ComfortDoor



INSTALAÇÃO SIMPLES

Fabricado em liga metálica com arco emborrachado para absorver impactos, tem instalação rápida e fácil com apenas um parafuso.



MATERIAL RESISTENTE

Disponível nos tamanhos pequeno e médio e em três acabamentos, harmoniza com diversos ambientes.

Fácil instalação

Não danifica a porta

Tráfego Intenso

3

3 acabamentos

INFORMAÇÕES TÉCNICAS

MATERIAL	Liga metálica e Borracha
DIMENSÕES	3,80 x 3,80 x 3,55 cm
EMBALAGEM	12,5 x 4,80 x 17,8 cm
PESO LÍQUIDO	0,110 Kg
APLICAÇÃO	Adequado para portas de madeira ou metal
ACABAMENTOS	Preto, Escovado, Cromado

EMBALAGEM



NOVO

BATEDOR DE PORTA

BASIC PISO

PEQUENO





EVITE DANOS

Proteja suas portas e paredes com o Batedor de Porta Basic Piso! Discreto e resistente, evita impactos ao abrir a porta, prevenindo danos. Ideal para espaços residenciais e comerciais com alto fluxo de pessoas.

Escaneie o QR CODE e

ASSISTA AO VÍDEO DO PRODUTO

ComfortDoor



INSTALAÇÃO SIMPLES

Fabricado em liga metálica com arco emborrachado para absorver impactos, tem instalação rápida e fácil com apenas um parafuso.



MATERIAL RESISTENTE

Disponível nos tamanhos pequeno e médio e em três acabamentos, harmoniza com diversos ambientes.

Fácil instalação

Não danifica a porta

Tráfego Médio

3

3 acabamentos

INFORMAÇÕES TÉCNICAS

MATERIAL	Liga metálica e Borracha
DIMENSÕES	3,10 x 3,10 x 2,50 cm
EMBALAGEM	11,1 x 4,5 x 16,4 cm
PESO LÍQUIDO	0,114 Kg
APLICAÇÃO	Adequado para portas de madeira ou metal
ACABAMENTOS	Preto, Escovado, Cromado

EMBALAGEM



NOVO

BATEDOR DE PORTA
BASIC RODAPÉ





EVITE DANOS

Proteja sua parede e maçaneta com o Batedor de Porta Basic Rodapé! Ideal para espaços com fluxo intenso de pessoas, ele evita impactos sem necessidade de perfuração no piso, sendo instalado diretamente no rodapé.

Escaneie o QR CODE e
ASSISTA AO VÍDEO DO PRODUTO

ComfortDoor



INSTALAÇÃO NO RODAPÉ

Evita impactos sem necessidade de perfuração no piso com Instalação simples e eficiente com apenas um parafuso.



MATERIAL RESISTENTE

Produzido em liga metálica e disponível nas cores escovado e preto, conta com ponta emborrachada para amortecer impactos.

Fácil instalação

Design Discreto

Não danifica a porta

Evita impactos contra a parede

INFORMAÇÕES TÉCNICAS

MATERIAL	Liga metálica e Borracha
DIMENSÕES	3,20 x 3,20 x 8,50 cm
EMBALAGEM	12,5 x 4,80 x 17,8 cm
PESO LÍQUIDO	0,086 Kg
APLICAÇÃO	Adequado para portas de madeira ou metal
ACABAMENTOS	Preto, Escovado

EMBALAGEM



NOVO

BATEDOR DE PORTA

MEIA - LUA





DISCRETO E RESISTENTE

Proteja suas paredes e maçanetas com o Batedor de Porta Meia Lua! Pequeno, discreto e resistente, evita impactos indesejados e preserva a pintura.

Escaneie o QR CODE e
ASSISTA AO VÍDEO DO PRODUTO

ComfortDoor



INSTALAÇÃO PRÁTICA

pode ser fixado com adesivo ou parafusos, garantindo versatilidade.



MATERIAL RESISTENTE

Disponível nas cores escovado e preto, combina perfeitamente com sua decoração. Solução eficaz para mais durabilidade e proteção!

Fácil instalação

Design Discreto

Não danifica a porta

Evita impactos contra a parede

INFORMAÇÕES TÉCNICAS

MATERIAL	Liga metálica e Borracha
DIMENSÕES	4,40 x 4,40 x 2,30 cm
EMBALAGEM	11,1 x 4,5 x 16,4 cm
PESO LÍQUIDO	0,048 Kg
APLICAÇÃO	Adequado para portas de madeira ou metal
ACABAMENTOS	Preto, Escovado

EMBALAGEM



PROTETOR
ANTI-IMPACTO





PROTEGE A PAREDE E PORTA

O Protetor Anti Impacto previne marcas de batidas na parede, rachaduras, e também garante que a maçaneta da porta não sofra nenhum arranhão.

Escaneie o QR CODE e
ASSISTA AO VÍDEO DO PRODUTO

ComfortDoor



CORES QUE COMBINAM

Com oito opções de cores, o Protetor Anti Impacto possibilita várias combinações para diferentes ambientes, inclusive infantil.



FÁCIL APLICAÇÃO

Com um adesivo super resistente, basta retirar sua proteção e posicionar no local onde o Protetor Anti Impacto será instalado.

Fácil instalação

Proteção contra trincas e rachaduras

8 cores

INFORMAÇÕES TÉCNICAS

DIMENSÕES	Largura 40mm x Altura 40mm x Comprimento 9mm
PESO	0,007 Kg
MATERIAL	Material Plástico e Adesivo
IDEAL PARA	Paredes lisas, Madeira, Plásticos, Metais e demais superfícies planas
CORES	Branco, Preto, Cinza, Marrom, Azul, Rosa, Verde, Marrom Claro
LIMPEZA	Lavar com água e sabão
GARANTIA	30 dias contra defeitos de fabricação
VALIDADE	Indeterminada

EMBALAGEM



GANCHO DE METAL
ADESIVO





ADESIVO RESISTENTE

Possui adesivo de fácil aplicação. Uma vez instalado da forma correta, suporta até cinco quilos.

Escaneie o QR CODE e
ASSISTA AO VÍDEO DO PRODUTO

ComfortDoor



DESIGN MINIMALISTA

Composto por linhas simples e cores elegantes, os ganchos de metal possuem um design moderno que combina com qualquer ambiente.



CORES E ACABAMENTOS

São dois modelos: quadrado e redondo. O gancho possui acabamento em aço inox escovado e pintura na cor preta ou branca.

Fácil instalação adesiva

5 Kg

Capacidade para suportar até 5Kg

2 modelos

INFORMAÇÕES TÉCNICAS

DIMENSÕES	Largura 45mm x Altura 45mm x Comprimento 30mm
PESO	Quadrado 0,058 Kg - Redondo 0,045 Kg
MATERIAL	Aço Inoxidável e Adesivo
IDEAL PARA	Aplicação em Portas de Madeira, Paredes, Painéis de Metal, Vidros, Espelhos, e demais superfícies planas.
ACABAMENTOS	○ Branco ● Preto ● Escovado
LIMPEZA	Lavar com água e sabão
GARANTIA	30 dias contra defeitos de fabricação, contados a partir da data de emissão da nota fiscal
VALIDADE	Indeterminada

EMBALAGEM



SINALIZAÇÃO
RESIDENCIAL





DESIGN MODERNO

A sinalização residencial da Comfort Door alia design à facilidade de leitura. Possui fonte de linhas retas e elegantes, além de 7 opções de acabamentos para combinar com o estilo e a decoração de casas, escritórios, clínicas, entre outros.

Escaneie o QR CODE e
ASSISTA AO VÍDEO DO PRODUTO

ComfortDoor



RESISTÊNCIA AO SOL E À CHUVA

Fabricados em ACM, uma matéria-prima de altíssima qualidade, os números e letras residenciais são resistentes à chuva e ao sol. Além disso, a fixação com fita dupla-face garante alta durabilidade.



ADESIVO RESISTENTE

Utiliza fita dupla-face super resistente que possibilita a instalação em superfícies porosas.

Resistente ao sol e à chuva

Adesivo 3M

Não precisa furar a parede

INFORMAÇÕES TÉCNICAS

MATERIAL	ACM e Adesivo
DIMENSÕES	Grande - Altura 125 mm Pequeno - Altura 60 mm
IDEAL PARA	Os produtos podem ser aplicados em paredes, portas, superfícies planas em geral que estejam limpas e sem irregularidades que comprometam a fixação do adesivo
CORES	Cromado, Prata, Escovado, Dourado Brilho, Dourado Fosco, Branco, Preto
LIMPEZA	Lavar com água e sabão
GARANTIA	5 Anos (Adesivo)
VALIDADE	Indeterminada

EMBALAGEM



VEDA FRESTAS
ESCOVA
ADESIVO

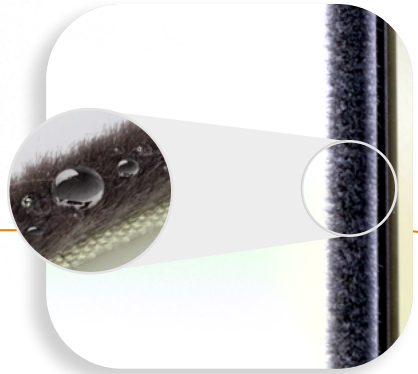

VEDAÇÃO POR CERDAS

Suas cerdas, à prova de água, são capazes de proporcionar proteção contra som, vento, poeira, insetos e umidade.



Escaneie o QR CODE e
ASSISTA AO VÍDEO DO PRODUTO

ComfortDoor

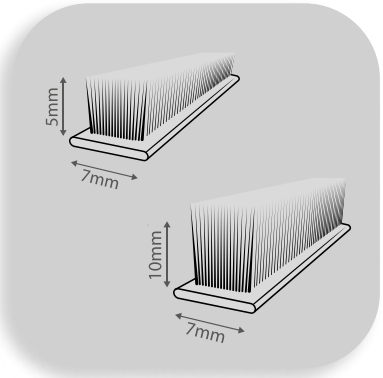

ESPESSURA DA FRESTA

O Veda Fresta Escova possui dois tamanhos, o modelo de 7x5mm e o de 7x10mm. Desta forma é possível escolher o produto com a altura ideal para vedar a fresta com precisão.



DURÁVEL E FÁCIL DE USAR

Adesivo de longa duração. Pode ficar em contato com a água.
Para instalar basta remover a película e colar o adesivo na fresta desejada.

Isolamento térmico

Isolamento acústico

Evita a entrada de poeira e umidade

Evita a passagem de insetos

INFORMAÇÕES TÉCNICAS

DIMENSÕES	7 mm (Largura) / 5 e 10 mm (Altura)
TIPOS DE PORTA/JANELA	Qualquer tipo de porta ou janela
MATERIAL	Escova Sintética (Silicone) e adesivo
PROVA D'ÁGUA	Sim
INDICADO PARA FRESTAS	De 3 mm a 10 mm
CORES	Branco / Cinza / Preto / Marrom
CONTEÚDO DA EMBALAGEM	1 (um) rolo de perfil autoadesivo com 5 (cinco) metros de comprimento
GARANTIA	1 ano contra defeitos de fabricação
CONTEÚDO EM BOBINAS	250 e 400 metros

EMBALAGEM



VEDA FRESTAS
ESCOVA
ENCAIXE



VEDAÇÃO POR CERDAS

Suas cerdas, à prova de água, são capazes de proporcionar proteção contra som, vento, poeira, insetos e umidade.

Escaneie o QR CODE e
ASSISTA AO VÍDEO DO PRODUTO



ComfortDoor

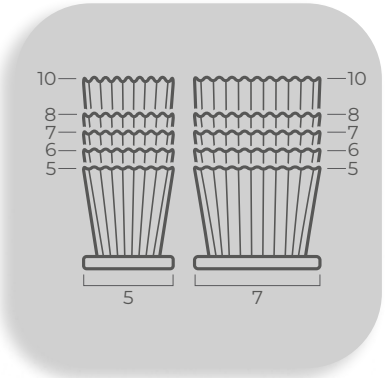

ESPESSURA DA FRESTA

Disponível na versão de encaixe em duas larguras (5mm e 7 mm), o produto tem opções de altura de 5mm a 10mm para aplicação em frestas de vários tamanhos.



FÁCIL INSTALAÇÃO

Basta introduzir a base da fita no perfil de encaixe correspondente.

Isolamento térmico

Isolamento acústico

Evita a entrada de poeira e umidade

Evita a passagem de insetos

INFORMAÇÕES TÉCNICAS

DIMENSÕES	5 e 7 mm (Largura) / 5, 6, 7, 8 e 10 mm (Altura)
TIPOS DE PORTA/JANELA	Qualquer tipo de porta ou janela
MATERIAL	Escova Sintética (Silicone)
PROVA D'ÁGUA	Sim
INDICADO PARA FRESTAS	De 3 mm a 10 mm
CORES	Cinza
CONTEÚDO EM BOBINAS	250m (7x10mm) / 300m (5x10mm e 7x8mm) 350m (5x8mm e 7x7mm) / 400m (7x6mm e 5x7mm) 450m (7x5mm) / 500m (5x6mm) / 600m (5x5mm)
GARANTIA	1 ano contra defeitos de fabricação

EMBALAGEM



VEDA FRESTAS
ADESIVO
TRANSPARENTE





VEDAÇÃO POR BORRACHA

Sua borracha possui qualidade para proporcionar amortecimento e ainda proteção contra som, vento, poeira, insetos, umidade e água.

ComfortDoor

INDICADO PARA FRESTAS

GRANDES

de 4 até 7mm



*tamanho real



FORMATO

O produto é indicado para frestas grandes e pode ser instalado em diversas portas e janelas incluindo as de vidro.

TRANSPARENTE

Discreto, tem alta resistência e qualidade. É rápido e fácil de instalar, possui adesivo dupla face.

Isolamento térmico

Isolamento acústico

Evita a entrada de poeira e umidade

Evita a passagem de insetos

INFORMAÇÕES TÉCNICAS

DIMENSÕES	7mm x 9mm
TIPOS DE PORTA/JANELA	Qualquer tipo de porta ou janela
MATERIAL	Borracha Flexível
MODELOS	Grande
INDICADO PARA FRESTAS	De 4 até 7 mm de espessura
CORES	Transparente
CONTEÚDO DA EMBALAGEM	1 (um) rolo duplo de borracha autoadesiva com 3 (três) metros de comprimento (6 m após a sua divisão)
GARANTIA	1 ano contra defeitos de fabricação
AJUSTE MÁXIMO DO CORTE	Sem restrição

EMBALAGEM



VEDA FRESTAS
ADESIVO





VEDAÇÃO POR BORRACHA

Sua borracha possui qualidade para proporcionar amortecimento e ainda proteção contra som, vento, poeira, insetos, umidade e água.

Escaneie o QR CODE e
ASSISTA AO VÍDEO DO PRODUTO

ComfortDoor

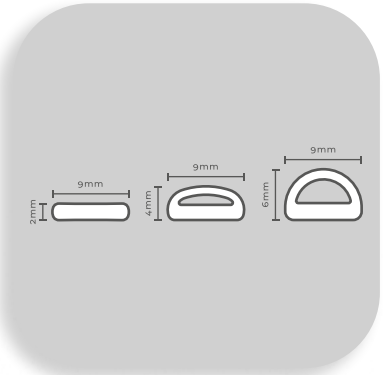

FORMATOS

O Veda Frestas adesivo possui 3 formatos diferentes, possibilitando o melhor ajuste para cada aplicação.



AUTOADESIVO

Ele é rápido e prático de instalar. Pode ser fracionado conforme a necessidade do local de aplicação.

Isolamento térmico

Isolamento acústico

Evita a entrada de poeira e umidade

Evita a passagem de insetos

INFORMAÇÕES TÉCNICAS

DIMENSÕES	2x9 mm (pequeno), 4x9 mm (médio) e 6x9 mm (grande)
TIPOS DE PORTA/JANELA	Qualquer tipo de porta ou janela
MATERIAL	Borracha EPDM e adesivo
MODELOS	Pequeno, médio e grande
INDICADO PARA FRESTAS	De até 6 mm de espessura
CORES	Branco, Marrom Claro, Marrom, Preto
CONTEÚDO DA EMBALAGEM	1 (um) rolo duplo de borracha autoadesiva com 3 (três) metros de comprimento (6 m após a sua divisão)
GARANTIA	1 ano contra defeitos de fabricação
AJUSTE MÁXIMO DO CORTE	Sem restrição

EMBALAGEM



VEDA FRESTAS
ADESIVO 4X8





VEDAÇÃO INTELIGENTE

O Veda Frestas 4x8 possui características mecânicas que amortecem batidas de porta e protegem contra som, vento, poeira, insetos, umidade e água.

Escaneie o QR CODE e
ASSISTA AO VÍDEO DO PRODUTO

ComfortDoor



ADESIVO RESISTENTE

Como usamos um adesivo dupla-face resistente, o Veda Frestas 4x8 mantém-se colado por muito mais tempo.

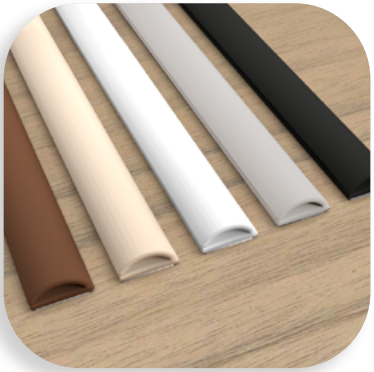

CORES DISCRETAS

Com cinco opções de cores, o Veda Frestas pode ser instalado de forma quase imperceptível aos olhos. Isso porque as cores combinam com portas, pisos e acabamentos.

Isolamento térmico

Isolamento acústico

Evita a entrada de poeira e umidade

Evita a passagem de insetos

INFORMAÇÕES TÉCNICAS

DIMENSÕES	4x8 mm - 6 metros e 100 metros
TIPOS DE PORTA/JANELA	Qualquer tipo de porta ou janela
MATERIAL	PVC e adesivo
ESPESSURA MÁXIMA DO VÃO	4 mm de espessura
IDEAL PARA	Qualquer piso (Porcelanato, cerâmico, laminado, vinílico, madeira e carpete)
CORES	Branco, Marrom Claro, Marrom, Cinza Claro, Preto
CONTEÚDO DA EMBALAGEM	1 (um) rolo de perfil autoadesivo com 6 (seis) metros de comprimento
GARANTIA	1 ano contra defeitos de fabricação
CONTEÚDO DA BOBINA	1 (um) rolo de perfil autoadesivo com 100 metros de comprimento
AJUSTE MÁXIMO DO CORTE	Sem restrição

EMBALAGEM



VEDA FRESTAS
MULTIUSO





MULTIUSO

Com formato retangular padrão, o Veda Frestas Multiuso pode ser utilizado em diferentes funções como calço para perfis e proteção para não riscar superfícies.

Escaneie o QR CODE e
ASSISTA AO VÍDEO DO PRODUTO

ComfortDoor

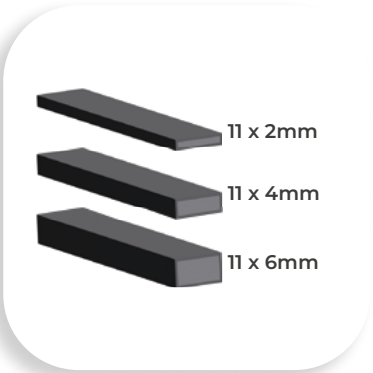

VÁRIAS ESPESSURAS

O Veda Frestas Multiuso possui três opções de espessuras: 2, 4 e 6mm. Assim, pode ser encaixado em diferentes necessidades, como em batentes de portas, janelas, esquadrias e armários.



AUTOADESIVO

Rápido e prático de instalar, o Veda Frestas Multiuso pode ser fracionado e utilizado conforme a necessidade e o local de instalação. Se necessário, também pode ser sobreposto.

Isolamento térmico

Isolamento acústico

Evita a entrada de poeira e umidade

Evita a passagem de insetos

INFORMAÇÕES TÉCNICAS

DIMENSÕES	2x11 mm (pequeno), 4x11 mm (médio) e 6x11 mm (grande)
TIPOS DE PORTA/JANELA	Qualquer tipo de porta ou janela
MATERIAL	PVC expandido e adesivo
INDICADO PARA FRESTAS	De até 6 mm de espessura
CORES	Preto
CONTEÚDO DA EMBALAGEM	2x11 mm e 4x11 mm: um (1) rolo de 10 metros de comprimento 6x11 mm: dois (2) rolos de cinco (5) metros de comprimento cada
GARANTIA	1 (um) ano contra defeitos de fabricação
AJUSTE MÁXIMO DO CORTE	Sem restrição

EMBALAGEM



VEDA FRESTAS
ENCAIXE





ENCAIXE PERFEITO

Fácil de instalar, é só encaixar o produto no vão do batente e usar. Ele irá proporcionar um amortecimento contra impactos e um fechamento silencioso da porta.

Escaneie o QR CODE e
ASSISTA AO VÍDEO DO PRODUTO

ComfortDoor



ISOLAMENTO

O Veda Frestas proporciona um fechamento silencioso da porta. Além disso, ele auxilia no isolamento acústico e térmico, controla a passagem de ar e sujeira e previne contra trepidações e colisões bruscas.



PELÍCULA PROTETORA

Possui película de proteção na cor laranja para proteger contra sujeira ou tinta durante a instalação da porta. A película deverá ser retirada para o uso.

INFORMAÇÕES TÉCNICAS

MATERIAL	Composto de NBR/PVC flexível e aditivo anti-UV
MODELOS *medidas em milímetros	Encaixe Central 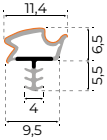 Encaixe Deslocado 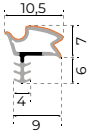 Encaixe Lateral 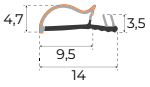
ESPESSURA MÁXIMA DO VÃO	6mm
CORES	Branco, Marrom Claro, Marrom, Preto, Chumbo, Cinza, Cinza Claro
AJUSTE MÁXIMO DE CORTE	Pode ser cortado/ajustado de acordo com a necessidade
TIPOS DE PORTA	Portas de madeira com canal/friso para encaixe
GARANTIA	Indeterminada

Isolamento térmico

Isolamento acústico

Evita a entrada de poeira e umidade

Evita a passagem de insetos

EMBALAGEM



VEDA FRESTAS
FITA ADESIVA





FLEXÍVEL

O Veda Fresta Fita Adesiva é um perfil flexível que pode ser fracionado e aplicado facilmente em diversos locais, realizando uma vedação perfeita da sua fresta.

Escaneie o QR CODE e
ASSISTA AO VÍDEO DO PRODUTO

ComfortDoor



MULTIUSO

A borracha pode ser facilmente instalada. Além disso, possui flexibilidade para moldar e a rigidez necessária para bloquear vento, poeira, insetos e água.



AUTOADESIVO

O produto possui adesivo para ser instalado de forma rápida e prática. É só retirar a película e aplicar em diversas superfícies, como madeira, vidro, metal, plástico, entre outras.

Isolamento térmico

Isolamento acústico

Evita a entrada de poeira e umidade

Evita a passagem de insetos

INFORMAÇÕES TÉCNICAS

DIMENSÕES	Espessura 2 mm x Altura 25 mm x Comprimento 5 metros
MATERIAL	Borracha Flexível e Adesivo
INDICADO PARA FRESTAS	De até 12 mm de espessura
CORES	Transparente, Preto, Branco
CONTEÚDO DA EMBALAGEM	1 rolo de Veda Fresta Fita Adesiva com 5 metros
GARANTIA	1 ano contra defeitos de fabricação
AJUSTE MÁXIMO DO CORTE	Sem restrição

EMBALAGEM



VEDA PORTA
ESCOVA



VEDAÇÃO POR CERDAS

As cerdas impedem que insetos, poeira e vento entrem em sua casa. Além disso, não danificam o piso ao abrir e fechar a porta.



Escaneie o QR CODE e
ASSISTA AO VÍDEO DO PRODUTO

ComfortDoor



SOBREPOR

Escolha a cor que mais combina com a sua porta e proteja o ambiente com leveza e descrição. Instale sobre a porta, em qualquer um dos lados.



AUTOADESIVO

Sua aplicação é simples e rápida.
Retire a película protetora do adesivo e aplique em sua porta.
Em segundos, já estará protegendo a sua casa contra a entrada de insetos e poeira.

Isolamento térmico

Bloqueia a entrada de insetos

Evita a entrada de poeira

INFORMAÇÕES TÉCNICAS

MEDIDAS	80, 90, 100, 130 e 150 cm de comprimento
DIMENSÕES	3,5 cm (altura) x 0,7 cm (espessura)
MATERIAIS	Plástico (PVC), escova sintética e adesivo 3M
FIXAÇÃO	Autoadesivo dupla-face de alta aderência
CONTEÚDO DA EMBALAGEM	1 (uma) unidade do produto no modelo e tamanho escolhido
CORES	Branco, Madeira Clara, Madeira Escura, Cinza Claro, Marrom Claro, Marrom, Preto
AJUSTE MÁXIMO DE CORTE	Sem restrição
TIPOS DE PORTA	Madeira (recomendado), PVC e Vidro
GARANTIA	1 (um) ano contra defeitos de fabricação

EMBALAGEM



VEDA PORTA
SLIM





VEDAÇÃO PERFEITA

Desenvolvido em material flexível e resistente, realiza a vedação da fresta entre a porta e o piso, protegendo o ambiente.

Escaneie o QR CODE e
ASSISTA AO VÍDEO DO PRODUTO

ComfortDoor



VÁRIAS CORES

Possui várias cores para combinar com os acabamentos das portas, ficando super discreto. Disponível também na versão transparente para uso em portas de vidro.



AUTOADESIVO

O Veda Porta Slim pode ser facilmente instalado. Basta retirar a película protetora do adeesivo e aplicá-lo na porta. Em segundos, ele já estará pronto para ser usado.

Evita a entrada de água

Bloqueia a entrada de insetos

Evita a entrada de poeira

INFORMAÇÕES TÉCNICAS

MEDIDAS	80, 90, 100, 130 e 150 cm de comprimento
DIMENSÕES	4 cm (altura) x 0,2cm (espessura)
MATERIAiS	PVC flexível e adesivo 3M
FIXAÇÃO	Adesivo dupla-face de alta aderência
CONTEÚDO DA EMBALAGEM	1 (uma) unidade do produto no modelo e tamanho escolhido
CORES	Transparente, Branco, Marrom, Preto
AJUSTE MÁXIMO DE CORTE	Sem restrição
TIPOS DE PORTA	Todos os tipos de porta
GARANTIA	1 ano contra defeitos de fabricação

EMBALAGEM



VEDA PORTA
ROLINHO





IMPERMEÁVEL

Desenvolvido com material de altíssima qualidade, nosso Veda Porta Rolinho é de couro sintético e não possui costuras. Além disso, o modelo pode ser facilmente ajustado ao tamanho da porta.

Escaneie o QR CODE e
ASSISTA AO VÍDEO DO PRODUTO

ComfortDoor



VÁRIAS CORES

Seguindo as tendência de design e decoração, nosso Veda Porta Rolinho está disponível em diversas cores para combinar com todos os ambientes.



FÁCIL DE INSTALAR E AJUSTAR

Basta deslizar para baixo da porta e, se precisar reduzir o seu tamanho, são dois passos simples: Cortar com uma tesoura comum e dar o acabamento, selando com ferro de passar.

Impermeável

Fácil de instalar

Bloqueia a entrada de insetos

Bloqueia a poeira

Tamanho ajustável

INFORMAÇÕES TÉCNICAS

MEDIDAS	70cm, 80cm, 90cm e 100cm de comprimento
DIMENSÕES	Largura 120 mm x Altura 25 mm
MATERIAIS	Tecido 100% Poliéster Impermeável e Espuma 100% Polietileno Expandido.
PESO	0,070 Kg, 0,080 Kg, 0,090 Kg, 0,100 Kg
CONTEÚDO DA EMBALAGEM	1 (uma) unidade do produto no modelo e tamanho escolhido
CORES	Branco, Marrom Claro, Cinza, Preto, Marrom, Chumbo, Rosa Claro, Azul Claro, Verde Claro
FRESTA PARA FUNCIONAMENTO	Entre 6mm e 15mm.
IDEAL PARA	Portas residenciais e comerciais
GARANTIA	30 dias contra defeitos de fabricação
VALIDADE	Inderteminada
LIMPEZA	Lavar com água e sabão

EMBALAGEM



VEDA PORTA AUTOMÁTICO SLIM





VEDAÇÃO POR PRESSÃO

Com o seu acionamento automático, um perfil de borracha macio é acionado e pressionado contra o chão toda a vez que a porta é fechada, garantindo a alta perfomance na vedação térmica, física e acústica.

Escaneie o QR CODE e
ASSISTA AO VÍDEO DO PRODUTO

ComfortDoor



FACILIDADE DE INSTALAÇÃO

A instalação do Veda Porta Slim é a mais prática entre os modelos embutidos por que ele é compacto, o que reduz a altura do corte na base da porta, e utiliza de apenas dois parafusos para ser fixado.



ACABAMENTO DISCRETO

O produto acompanha kit de acabamento. Como é um produto muito compacto, apenas uma pequena parte é vista nas laterais da porta.

- Impede a passagem de água
- Controla a luminosidade
- Bloqueia a entrada de insetos
- Impede a entrada de odores e gases
- Evita a entrada de poeira
- Isolamento acústico. Diminui em até 26 decibéis

INFORMAÇÕES TÉCNICAS

MEDIDAS	De 62 a 152 cm de comprimento
AJUSTES	Até 15 cm em seu comprimento
ALTURA MÁXIMA DO VÃO INFERIOR	1,5cm
DURABILIDADE	Funcionamento de 100.000 Ciclos
CONTEÚDO DA EMBALAGEM	2 parafusos de fixação e 1 manual de instalação
COR	Alumínio (Cinza)
VAZÃO DE AR	(0,4m3/(h.m2)) - Redução de 90%
TIPOS DE PORTA	Madeira, Metal e PVC. (Dobradiças ou Pivotantes)
GARANTIA	2 Anos Contra Defeitos de Fabricação

VEDA PORTA
AUTOMÁTICO



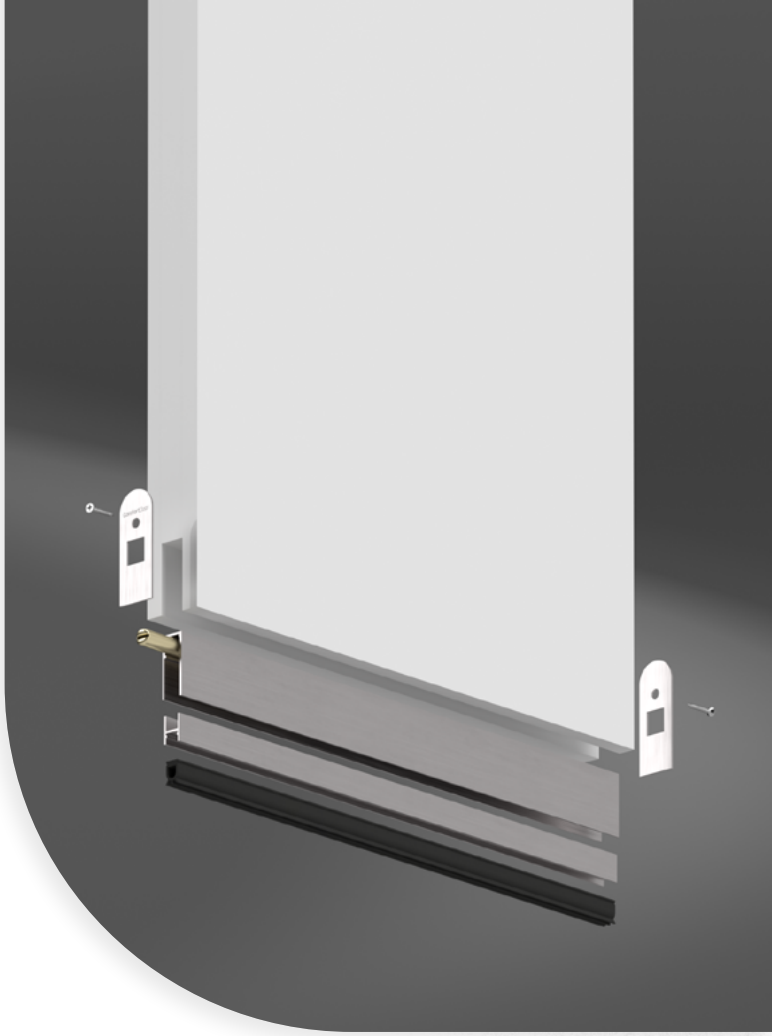

VEDAÇÃO POR PRESSÃO

Com o seu acionamento automático, um perfil de borracha macio é acionado e pressionado contra o chão toda a vez que a porta é fechada, garantindo a alta perfomance na vedação térmica, física e acústica.

Escaneie o QR CODE e
ASSISTA AO VÍDEO DO PRODUTO

ComfortDoor

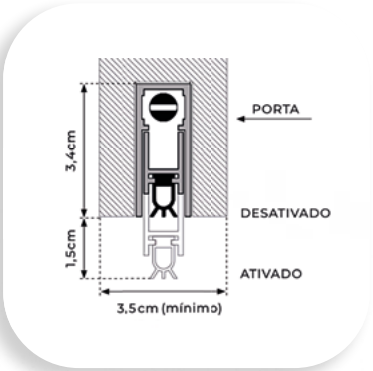

EMBUTIDO

O Veda Porta Automático é diferente de todos os outros, porque é instalado na parte interna da porta. Discreto e eficiente, ele realiza as funções de proteção no vão entre a porta e o piso.



PROTEÇÃO ACÚSTICA

Além de evitar a entrada de poeira, água ou cheiros desagradáveis, ele ainda é certificado pelo IPT, o Instituto de Pesquisas Tecnológicas, como um produto que oferece significativa redução acústica.

- Impede a passagem de água
- Controla a luminosidade
- Bloqueia a entrada de insetos
- Impede a entrada de odores e gases
- Evita a entrada de poeira
- Isolamento acústico. Diminui em até 26 decibéis

INFORMAÇÕES TÉCNICAS

MEDIDAS	De 62 a 152 cm de comprimento
AJUSTES	Até 15 cm em seu comprimento
ALTURA MÁXIMA DO VÃO INFERIOR	1,5cm
DURABILIDADE	Funcionamento de 100.000 Ciclos
CONTEÚDO DA EMBALAGEM	2 placas de fixação, 1 placa de proteção do batente, 4 parafusos e 1 manual de instalação
COR	Alumínio (Cinza)
VAZÃO DE AR	(0,4m3/(h.m2)) - Redução de 90%
TIPOS DE PORTA	Madeira, Metal e PVC. (Dobradiças ou Pivotantes)
GARANTIA	2 Anos Contra Defeitos de Fabricação
ÍNDICE DE REDUÇÃO SONORA	26 dB - Ganho real de 4 dB

VEDA PORTA
AUTOMÁTICO EXTERNO





VEDAÇÃO

Possui alta performance na vedação de som e água. Isso porque a pressão realizada pela borracha contra o piso, é suficiente para eliminar espaços entre o veda porta e o chão.

Escaneie o QR CODE e
ASSISTA AO VÍDEO DO PRODUTO

ComfortDoor



FÁCIL INSTALAÇÃO

O Veda Porta Automático Externo é diferente de todos os outros, porque é instalado na parte externa da porta. Discreto e eficiente, ele realiza as funções de proteção no vão entre a porta e o piso.

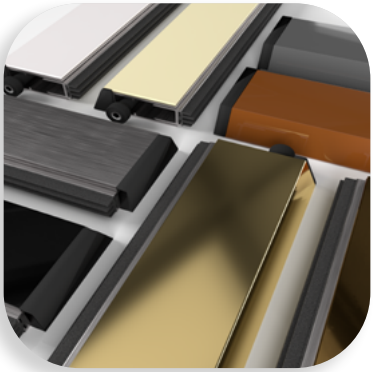

CORES QUE COMBINAM

O Veda Porta Automático Externo conta com oito opções de cores diferentes, combinando assim com a porta e o ambiente onde é instalado.

- Impede a passagem de água
- Controla a luminosidade
- Bloqueia a entrada de insetos
- Impede a entrada de odores e gases
- Evita a entrada de poeira
- Isolamento acústico. Diminui em até 26 decibéis

INFORMAÇÕES TÉCNICAS

MEDIDAS	De 62 a 152cm de comprimento
AJUSTES	Até 15 cm em seu comprimento
MATERIAL	Borracha Sintética
ALTURA MÁXIMA DO VÃO INFERIOR	1,5 cm
DURABILIDADE	Funcionamento de 100.000 Ciclos
CORES	Alumínio, Preto, Branco, Marrom Claro, Marrom, Grafite, Bronze, Dourado
TIPOS DE PORTAS	Madeira, Metal e PVC. (Dobradiças ou Pivotantes)
CONTEÚDO DA EMBALAGEM	1 capa de alumínio, 2 tampas de acabamento, 2 parafusos e 1 manual de instalação
VAZÃO DE AR	(0,4m3/(h.m2)) - Redução de 90%
GARANTIA	2 Anos Contra Defeitos de Fabricação

CÓDIGOS DE PRODUTOS

TRAVA PORTA
MAGNÉTICO DUAL
MR01070001 - Escovado
MR01070002 - Preto

TRAVA PORTA
MAGNÉTICO PREMIUM
MR01060001 - Escovado
MR01060002 - Branco
MR01060003 - Preto
MR01060004 - Marrom
MR01060005- Marrom Claro

TRAVA PORTA
MAGNÉTICO STANDARD
MR01050001 - Escovado

TRAVA PORTA
MAGNÉTICO
PA01010001 - Branco
PA01010002 - Chumbo
PA01010003 - Cromado
PA01010004 - Dourado
PA01010005 - Marrom Claro
PA01010006 - Marrom Escuro
PA01010007 - Prata
PA01010008 - Preto Brilho
PA01010009 - Preto Fosco
PA01010010 - Rose Gold
PA01010011 - Dourado Fosco

TRAVA PORTA
PRESSÃO RODAPÉ
MR01080002 - Escovado

TRAVA PORTA
PRESSÃO PISO
MR01080001 - Escovado

TRAVA PORTA
BORRACHA
PA01020001 - Branco
PA01020002 - Cinza Claro
PA01020003 - Laranja
PA01020004 - Marrom
PA01020005 - Marrom Claro
PA01020006 - Preto

TRAVA PORTA
PROTETOR E.V.A.
PA01040001 - Branco
PA01040002 - Preto

FECHO DE PORTA
TRIFOR
MR09010002 - Escovado
MR09010003 - Cromado
MR09010001 - Preto

TRAVA DE SEGURANÇA
EASY LOCK
MR10010001 - Escovado
MR10010002 - Cromado
MR10010003 - Níquel
MR10010004 - Preto
MR10010005 - Branco

TRAVA DE SEGURANÇA
EASY FLIP
MR10020001 - Níquel
MR10020002 - Preto

BATEDOR DE PORTA
BASIC PISO MÉDIO
MR11010005 - Cromado
MR11010004 - Escovado
MR11010006 - Preto

BATEDOR DE PORTA
BASIC PISO PEQUENO
MR11010002 - Cromado
MR11010001 - Escovado
MR11010003 - Preto

BATEDOR DE PORTA
BASIC RODAPÉ
MR11010007 - Escovado
MR11010008 - Preto

BATEDOR DE PORTA
MEIA - LUA
MR11020001 - Escovado
MR11020002 - Preto

PROTETOR
ANTI-IMPACTO
PA08010001 - Azul
PA08010002 - Marrom
PA08010003 - Preto
PA08010004 - Rosa
PA08010005 - Branco
PA08010006 - Cinza
PA08010007 - Marrom Claro
PA08010008 - Verde

GANCHO DE METAL
PA06010001 - Branco Quadrado
PA06010002 - Branco Redondo
PA06010003-EscovadoQuadrado
PA06010004-EscovadoRedondo
PA06010005 - Preto Quadrado
PA06010006 - Preto Redondo

VEDA FRESTAS
ESCOVA ADESIVO
PA02010002 - 10x7mm Branco 250m
PA02010003 - 10x7mm Branco 5m
PA02010005-10x7mmCinza250m
PA02010006 - 10x7mm Cinza 5m
PA02010007-10x7mmMarrom250m
PA02010008-10x7mmMarrom5m
PA02010010-10x7mmPreto250m
PA02010011 - 10x7mm Preto 5m
PA02010013-5x7mmBranco400m
PA02010014 - 5x7mm Branco 5m
PA02010016 - 5x7mm Cinza 400m
PA02010017 - 5x7mm Cinza 5m
PA02010018-5x7mmMarrom400m
PA02010019 - 5x7mm Marrom 5m
PA02010021 - 5x7mm Preto 400m
PA02010022 - 5x7mm Preto 5m

VEDA FRESTAS
ESCOVA ENCAIXE
PA02010023 - 5x5mm Cinza 600m
PA02010024 - 6x5mm Cinza 500m
PA02010025 - 7x5mm Cinza 400m
PA02010026 - 8x5mm Cinza 350m
PA02010027-10x5mmCinza300m
PA02010028 - 5x7mm Cinza 450m
PA02010029 - 6x7mm Cinza 400m
PA02010030 - 7x7mm Cinza 350m
PA02010031 - 8x7mm Cinza 300m
PA02010032 - 10x7mm Cinz 250m

VEDA FRESTAS
ADESIVO TRANSPARENTE
MR02020013 - 7mm Transparente 6m

VEDA FRESTAS
EPDM ADESIVO
MR02020001 - 2mm Branco 6m
MR02020002 - 2mm Marrom 6m
MR02020003-2mmMarromClaro6m
MR02020004 - 2mm Preto 6m
MR02020005 - 4mm Branco 6m
MR02020006 - 4mm Marrom 6m
MR02020007-4mmMarromClaro6m
MR02020008 - 4mm Preto 6m
MR02020009 - 6mm Branco 6m
MR02020010 - 6mm Marrom 6m
MR02020011-6mmMarromClaro6m
MR02020012 - 6mm Preto 6m

VEDA FRESTAS
ADESIVO 4X8
PA02030001 - Branco 100m
PA02030002 - Branco 6m
PA02030003 - Cinza Claro 100m
PA02030004 - Cinza Claro 6m
PA02030005 - Marrom 100m
PA02030006 - Marrom 6m
PA02030007 - Marrom Claro 100m
PA02030008 - Marrom Claro 6m
PA02030009 - Preto 100m
PA02030010 - Preto 6m

VEDA FRESTAS
MULTIUSO
PA02040001 - 11x2mm Preto 10m
PA02040002 - 11x4mm Preto 10m
PA02040003 - 11x6mm Preto 10m

VEDA FRESTAS
ENCAIXE CENTRAL
PA02050001 - Branco 250m
PA02050002 - Branco 50m
PA02050003 - Chumbo 250m
PA02050004 - Chumbo 50m
PA02050005 - Cinza 250m
PA02050006 - Cinza 50m
PA02050007 - Cinza Claro 250m
PA02050008 - Cinza Claro 50m
PA02050009 - Marrom 250m
PA02050010 - Marrom 50m
PA02050011 - Marrom Claro 250m
PA02050012 - Marrom Claro 50m
PA02050013 - Preto 250m
PA02050014 - Preto 50m

VEDA FRESTAS
ENCAIXE DESLOCADO
PA02050015 - Branco 250m
PA02050016 - Branco 50m
PA02050017 - Chumbo 250m
PA02050018 - Chumbo 50m
PA02050019 - Cinza 250m
PA02050020 - Cinza 50m
PA02050021 - Cinza Claro 250m
PA02050022 - Cinza Claro 50m
PA02050023 - Marrom 250m
PA02050024 - Marrom 50m
PA02050025-MarromClaro250m
PA02050026-MarromClaro50m
PA02050027 - Preto 250m
PA02050028 - Preto 50m

VEDA FRESTAS
ENCAIXE LATERAL
PA02050029 - Branco 50m
PA02050030 - Branco 500m
PA02050031 - Chumbo 50m
PA02050032 - Chumbo 500m
PA02050033 - Cinza 50m
PA02050034 - Cinza 500m
PA02050035 - Cinza Claro 50m
PA02050036 - Cinza Claro 500m
PA02050037 - Marrom 50m
PA02050038 - Marrom 500m
PA02050039 - Marrom Claro 50m
PA02050040 - Marrom Claro 500m
PA02050041 - Preto 50m
PA02050042 - Preto 500m

VEDA FRESTAS
FITA ADESIVA
PA02060001 - Branco
PA02060003 - Preto
PA02060004 - Transparente

VEDA PORTA
ADESIVO ESCOVA
PA03010001 - Branco 100cm
PA03010002 - Branco 130cm
PA03010003 - Branco 150cm
PA03010004 - Branco 80cm
PA03010005 - Branco 90cm
PA03010006 - Cinza Claro 100cm
PA03010007 - Cinza Claro 130cm
PA03010008 - Cinza Claro 150cm
PA03010009 - Cinza Claro 80cm
PA03010010 - Cinza Claro 90cm
PA03010011 - Madeira Clara 100cm
PA03010012 - Madeira Clara 130cm
PA03010013 - Madeira Clara 150cm
PA03010014 - Madeira Clara 80cm
PA03010015 - Madeira Clara 90cm
PA03010016 - Madeira Escura 100cm
PA03010017 - Madeira Escura 130cm
PA03010018 - Madeira Escura 150cm
PA03010019 - Madeira Escura 80cm
PA03010020 - Madeira Escura 90cm
PA03010022 - Marrom 100cm
PA03010023 - Marrom 130cm
PA03010024 - Marrom 150cm
PA03010025 - Marrom 80cm
PA03010026 - Marrom 90cm
PA03010027 - Marrom Claro 100cm
PA03010028 - Marrom Claro 130cm
PA03010029 - Marrom Claro 150cm
PA03010030 - Marrom Claro 80cm
PA03010031 - Marrom Claro 90cm
PA03010032 - Preto 100cm
PA03010033 - Preto 130cm
PA03010034 - Preto 150cm
PA03010035 - Preto 80cm
PA03010036 - Preto 90cm

VEDA PORTA
ADESIVO SLIM
PA03020001 - Branco 100cm
PA03020002 - Branco 130cm
PA03020003 - Branco 150cm
PA03020004 - Branco 80cm
PA03020006 - Branco 90cm
PA03020010 - Marrom 100cm
PA03020011 - Marrom 130cm
PA03020012 - Marrom 150cm
PA03020013 - Marrom 80cm
PA03020014 - Marrom 90cm
PA03020020 - Preto 100cm
PA03020021 - Preto 130cm
PA03020022 - Preto 150cm
PA03020023 - Preto 80cm
PA03020024 - Preto 90cm
PA03020025 - Transparente 100cm
PA03020026 - Transparente 130cm
PA03020027 - Transparente 150cm
PA03020028 - Transparente 80cm
PA03020029 - Transparente 90cm

VEDA PORTA
ROLINHO
PA03030001 - Azul Claro 100cm
PA03030002 - Azul Claro 70cm
PA03030003 - Azul Claro 80cm
PA03030004 - Azul Claro 90cm
PA03030005 - Branco 100cm
PA03030006 - Branco 70cm
PA03030007 - Branco 80cm
PA03030008 - Branco 90cm
PA03030009 - Chumbo 100cm
PA03030010 - Chumbo 70cm
PA03030011 - Chumbo 80cm
PA03030012 - Chumbo 90cm
PA03030013 - Cinza 100cm
PA03030014 - Cinza 70cm
PA03030015 - Cinza 80cm
PA03030016 - Cinza 90cm
PA03030017 - Marrom 100cm
PA03030018 - Marrom 70cm
PA03030019 - Marrom 80cm
PA03030020 - Marrom 90cm
PA03030021-MarromClaro100cm
PA03030022-MarromClaro70cm
PA03030023-MarromClaro80cm
PA03030024-MarromClaro90cm
PA03030025 - Preto 100cm
PA03030026 - Preto 70cm
PA03030027 - Preto 80cm
PA03030028 - Preto 90cm
PA03030029 - Rosa Claro 100cm
PA03030030 - Rosa Claro 70cm
PA03030031 - Rosa Claro 80cm
PA03030032 - Rosa Claro 90cm
PA03030033-VerdeClaro100cm
PA03030034 - Verde Claro 70cm
PA03030035 - Verde Claro 80cm
PA03030036 - Verde Claro 90cm

VEDA PORTA
AUTOMÁTICO
PA03040002 - 62cm
PA03040003 - 72cm
PA03040004 - 82cm
PA03040005 - 92cm
PA03040006 - 102cm
PA03040007 - 112cm
PA03040008 - 122cm
PA03040009 - 132cm
PA03040010 - 142cm
PA03040011 - 152cm

VEDA PORTA
AUTOMÁTICO SLIM
PA03050002 - 62cm
PA03050003 - 72cm
PA03050004 - 82cm
PA03050005 - 92cm
PA03050006 - 102cm
PA03050007 - 112cm
PA03050008 - 122cm
PA03050009 - 132cm
PA03050010 - 142cm
PA03050011 - 152cm

VEDA PORTA
AUTOMÁTICO EXTERNO
PA03060002 - Alumínio 62cm
PA03060003 - Alumínio 72cm
PA03060004 - Alumínio 82cm
PA03060005 - Alumínio 92cm
PA03060006 - Alumínio 102cm
PA03060007 - Alumínio 112cm
PA03060008 - Alumínio 122cm
PA03060009 - Alumínio 132cm
PA03060010 - Alumínio 142cm
PA03060011 - Alumínio 152cm
PA03070001 - Branco 62cm
PA03070002 - Branco 72cm
PA03070003 - Branco 82cm
PA03070004 - Branco 92cm
PA03070005 - Branco 102cm
PA03070006 - Branco 112cm
PA03070007 - Branco 122cm
PA03070008 - Branco 132cm
PA03070009 - Branco 142cm
PA03070010 - Branco 152cm
PA03070011 - Bronze 62cm
PA03070012 - Bronze 72cm
PA03070013 - Bronze 82cm
PA03070014 - Bronze 92cm
PA03070015 - Bronze 102cm
PA03070016 - Bronze 112cm
PA03070017 - Bronze 122cm
PA03070018 - Bronze 132cm
PA03070019 - Bronze 142cm
PA03070020 - Bronze 152cm
PA03070021 - Dourado 62cm
PA03070022 - Dourado 72cm
PA03070023 - Dourado 82cm
PA03070024 - Dourado 92cm
PA03070025 - Dourado 102cm
PA03070026 - Dourado 112cm
PA03070027 - Dourado 122cm
PA03070028 - Dourado 132cm
PA03070029 - Dourado 142cm
PA03070030 - Dourado 152cm
PA03070031 - Grafite 62cm
PA03070032 - Grafite 72cm
PA03070033 - Grafite 82cm
PA03070034 - Grafite 92cm
PA03070035 - Grafite 102cm
PA03070036 - Grafite 112cm
PA03070037 - Grafite 122cm
PA03070038 - Grafite 132cm

PA03070039 - Grafite 142cm
PA03070040 - Grafite 152cm
PA03070041 - Marrom 62cm
PA03070042 - Marrom 72cm
PA03070043 - Marrom 82cm
PA03070044 - Marrom 92cm
PA03070045 - Marrom 102cm
PA03070046 - Marrom 112cm
PA03070047 - Marrom 122cm
PA03070048 - Marrom 132cm
PA03070049 - Marrom 142cm
PA03070050 - Marrom 152cm
PA03070051 - Marrom Claro 62cm
PA03070052 - Marrom Claro 72cm
PA03070053 - Marrom Claro 82cm
PA03070054 - Marrom Claro 92cm
PA03070055 - Marrom Claro 102cm
PA03070056 - Marrom Claro 112cm
PA03070057 - Marrom Claro 122cm
PA03070058 - Marrom Claro 132cm
PA03070059 - Marrom Claro 142cm
PA03070060 - Marrom Claro 152cm
PA03070061 - Preto 62cm
PA03070062 - Preto 72cm
PA03070063 - Preto 82cm
PA03070064 - Preto 92cm
PA03070065 - Preto 102cm
PA03070066 - Preto 112cm
PA03070067 - Preto 122cm
PA03070068 - Preto 132cm
PA03070069 - Preto 142cm
PA03070070 - Preto 152cm



HÁ MAIS DE
UMA **DÉCADA**
CRIANDO
SOLUÇÕES
INOVADORAS

12 ANOS



2013
2014
2015
2016
2017
2018
2019
2020
2021
2022
2023

UMA JORNADA DE **EFICIÊNCIA** E **QUALIDADE**

Nascemos com o propósito de levar **segurança** e **conforto** para as pessoas

eureciclo

Sabe **o quê significa** este **selo** em nossas **embalagens**?



Que **o mesmo volume de embalagens que emitimos é reciclado**, neutralizando nosso **impacto ambiental**.

(43) 3376-3000

Rua João Guilherme, 344
Pq. Industrial Kiugo Takata
Londrina, Paraná - Brasil
CEP: 86042-290

Escaneie o **QR CODE** ao lado
e entre em contato com nossa
equipe comercial

ComfortDoor

ACESSÓRIOS PARA PORTAS

V1.1